EP EQUIPMENT PRO

WAL25-PRO

TRANSPALETTE ÉLECTRIQUE 2,5T

2500 kg | 125 mm | Li-Ion





La série WAL PRO est conçue pour maximiser l'utilisation de l'espace dans les environnements modernes de logistique et d'entreposage.

Elle excelle dans les installations à allées étroites, le chargement/déchargement de camions, les usines de production et les centres de distribution au détail.

Des hubs de distribution à haute intensité aux opérations de poids lourds serrées, la série WAL PRO offre des performances puissantes et fiables adaptées aux configurations logistiques compactes d'aujourd'hui.

SPÉCIFICATION	RÉF	UNITÉ	VALEUR
Fabricant			EP
Désignation modèle			WAL25 PRO
Battery voltage/nominal capacity		V/Ah	24/205
Capacité de charge	Q	kg	2500
Distance du centre de charge	c	mm	600
Poids en ordre de marche		kg	390
Hauteur de levée	h_3	mm	125
Longueur totale	l_1	mm	1710
Largeur totale	b_1/b_2	mm	720
Longueur jusqu'à la face avant des fourches	l_2	mm	560
Dimensions des fourches	s/e/l	mm	55/170/1150
Rayon de braquage	Wa	mm	1555
Entrainement			Électrique
Type de conduite			Piéton
Distance du talon de fourche à l'axe d'essieu avant	x	mm	980
Empattement	y	mm	1378

Copyright 2026 EP Equipment. Tous droits réservés. | Fiche technique mise à jour le 2026-10-13

Caractéristiques

Châssis ultra-compact et rayon de braquage réduit

La série WAL PRO redéfinit l'agilité avec sa longueur de châssis de 435 mm, leader de la catégorie, et son rayon de braquage de 1283 mm (version 1,6T), permettant une opération sans effort dans les environnements de travail les plus exigus tels que les remorques ou les allées étroites.

Son design compact améliore non seulement la productivité mais rationalise également la logistique : deux unités peuvent être empaquetées dans une seule boîte d'expédition, optimisant ainsi le transport, le stockage et l'efficacité de manutention tout au long de la chaîne de distribution.





Système de roulettes synchronisées avancé pour la stabilité

La série WAL PRO adopte un système de roulettes synchronisées innovant qui maintient une traction et une stabilité fiables même sur des sols irréguliers ou sous des charges lourdes.

Ce système assure un fonctionnement fluide, stable et silencieux, avec des niveaux sonores limités à un maximum de 65 dB, améliorant à la fois le confort et la sécurité pendant l'opération.

Haute performance pour un gain de productivité

Propulsée par un moteur de pompe de 2,2 kW et un moteur de conduite vertical AC de 1,6 kW, la série WAL PRO délivre une puissance constante pour des vitesses de déplacement, de levage et d'abaissement rapides, ainsi qu'une forte capacité de grimpe.

Cela en fait un partenaire efficace et fiable pour les tâches de manutention intensives dans des applications exigeantes d'entrepôt et de logistique.

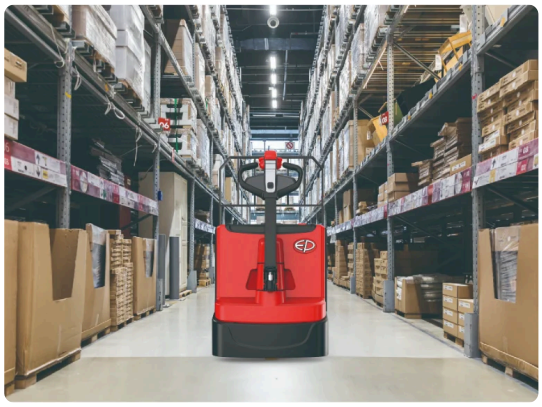

Copyright 2026 EP Equipment. Tous droits réservés. | Fiche technique mise à jour le 2026-10-13



Technologie lithium et chargeur intégré

Au cœur de la série WAL PRO se trouve la technologie avancée Li-ion d'EP, offrant une recharge d'appoint, sans entretien, sans émissions, et une durée de vie prolongée.

Chaque chariot est équipé d'une batterie Li-ion standard de 100Ah et d'un chargeur intégré de 30A, tandis qu'une option de batterie de 205Ah est disponible pour des opérations de longue durée ou à plusieurs postes.

La sécurité est également améliorée par l'arrêt automatique de la puissance lors de la déconnexion du câble de charge.

Fonctionnalités centrées sur l'utilisateur pour un confort quotidien

Écran couleur multi-fonction intelligent :
Affichage informatif : montre la vitesse, le niveau de batterie, l'état de l'interrupteur, la date et l'heure.
Ajustement des paramètres : permet des réglages personnalisés.
Connectivité Bluetooth : se connecte à l'application Bluetooth d'EP pour une maintenance facile.
Sélecteur de mode de conduite ESP : pour s'adapter aux besoins de chaque opérateur.
Identification de l'opérateur en option : via un lecteur de carte ou un code PIN.



Stockage optimisé à bord pour le confort de l'opérateur.
Tampon de rebond du timon pour un meilleur confort d'utilisation.
Dossier rétrofittable en option pour un transport de marchandises sécurisé et stable.

VDI Chart

	SPÉCIFICATION	RÉF	UNITÉ	VALEUR
1.1	Fabricant			EP
1.2	Désignation modèle			WAL25 PRO
1.3	Entrainement			Électrique
1.4	Type de conduite			Piéton
1.5	Capacité de charge	Q	kg	2500
1.6	Distance du centre de charge	c	mm	600
1.8	Distance du talon de fourche à l'axe d'essieu avant	x	mm	980

Copyright 2026 EP Equipment. Tous droits réservés. | Fiche technique mise à jour le 2026-10-13

	SPÉCIFICATION	RÉF	UNITÉ	VALEUR
1.9	Empattement	y	mm	1378
2.1	Poids en ordre de marche		kg	390
2.2	Charge sur l'essieu en charge à l'avant/à l'arrière		kg	1990/900
2.3	Charge sur l'essieu à vide à l'avant/à l'arrière		kg	300/90
3.1	Type de pneu			PU
3.2	Dimensions des roues AV		mm	Φ230 x 75
3.3	Dimnesions des roues AR		mm	80*85
3.4	Roues supplémentaires (roues pivotantes)		mm	Φ74x30
3.5	Roues, nombre à l'avant / à l'arrière (x=à entrainement)			1 x +2 / 4
3.6.1	Tread width_front	b10	mm	500
4.4	Hauteur de levée	h_3	mm	125
4.9	Hauteur du timon en position de marche min./max	h_{14}	mm	900/1230
4.15	Hauteur des fourches baissées	h_{13}	mm	85
4.19	Longueur totale	l_1	mm	1710
4.20	Longueur jusqu'à la face avant des fourches	l_2	mm	560
4.21	Largeur totale	b_1/b_2	mm	720
4.22	Dimensions des fourches	s/e/l	mm	55/170/1150
4.25	Écartement extérieur des fourches	b_5	mm	540/685
4.32	Garde au sol, centre de l'empattement	m_2	mm	27
4.34.1	Largeur d'allée de travail (palette 1000 x1 200 transversale)	Ast	mm	2208
4.34.2	Largeur d'allée de travail (palette 800 x 1200 transversale)	Ast	mm	2008
4.35	Rayon de braquage	Wa	mm	1555
5.1	Vitesse de translation en charge/à vide		km/h	6/6
5.2	Vitesse de levée en charge/à vide		m/s	0.055/0.068
5.3	Vitesse de descente en charge/à vide		m/s	0.04/0.04
5.8	Pente maximale en charge/à vide		%	10/20
5.10	Frein de service			Électromagnétique
6.1	Moteur de traction puissance S2 60 min		kW	1.6
6.2	Moteur de levée puissance S3 15%		kW	2.2
6.4	Battery voltage/nominal capacity		V/Ah	24/205
6.4.3	Type de batterie			Li-Ion
6.5	Poids de la batterie		kg	44

Copyright 2026 EP Equipment. Tous droits réservés. | Fiche technique mise à jour le 2026-10-13

	SPÉCIFICATION	RÉF	UNITÉ	VALEUR
6.6	Consommation d'énergie selon la norme DIN EN 16796		kWh/h	0.356 [1)]
6.7	Rendement du chiffre d'affaires selon la norme VDI 2198		t/h	110
6.8	Efficacité de manutention selon VDI 2198		t/kWh	179.15
8.1	Type de commande de conduite			CA
10.5	Type direction			Mécanique
10.7	Niveau de pression acoustique à l'oreille du conducteur		dB(A)	74
15.1	Courant de sortie du chargeur		A	30

Les spécifications et les conceptions sont susceptibles d'être modifiées sans préavis dans le cadre de l'amélioration continue des produits. Les images et les données techniques présentées peuvent inclure des équipements en option et sont fournies à titre indicatif uniquement. Toutes les dimensions sont soumises aux tolérances de fabrication standard.

Copyright 2026 EP Equipment. Tous droits réservés. | Fiche technique mise à jour le 2026-10-13

VDI Drawing

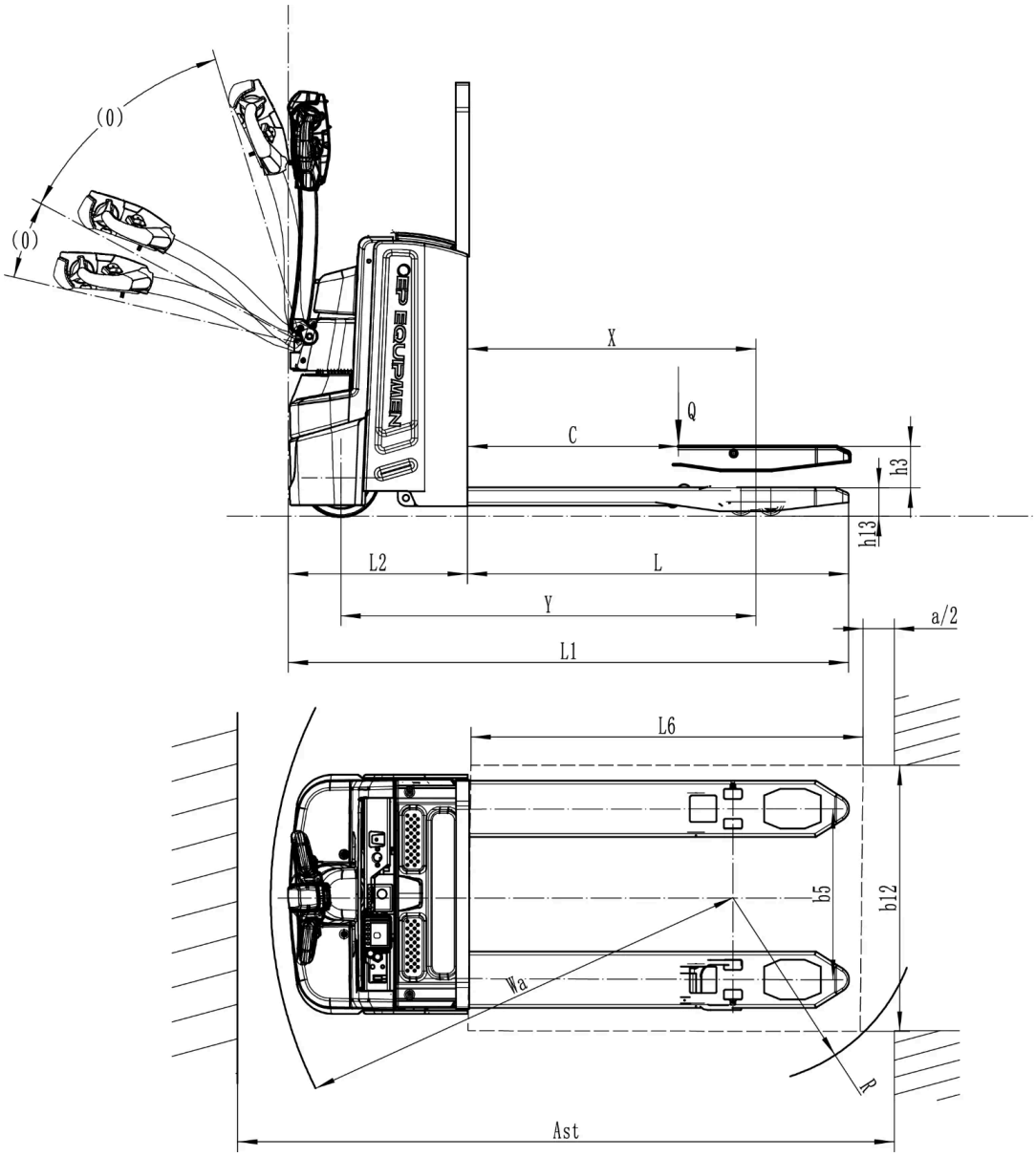

Options

ARTICLE	OPTIONS (articles optionnels marqués en jaune)
Dimension de la fourche	540*1150 | 685*1150
Hauteur abaissée des fourches	85
Type de galets porteurs	double | simple
Matière des galets porteurs	PU
Matière de la roue motrice	PU | PU rainuré
Capacité de la batterie	24V100AH | 24V205AH
Chargeur	24V-30A Intégré | 24V-100A Externe

Copyright 2026 EP Equipment. Tous droits réservés. | Fiche technique mise à jour le 2026-10-13

ARTICLE	OPTIONS (articles optionnels marqués en jaune)
Indicateur de décharge batterie (BDI)	Avec compteur d'heures (Bluetooth) avec ESP
Type de tête de timon	poignée de contrôle à deux mains
Roulettes pivotantes	Oui et non personnalisé
Conduite avec timon vertical	Oui et non personnalisé
Télématique	Oui et non personnalisé
Limitation électronique du levage	Oui et non personnalisé
Garde au sol du capot d'entraînement	35 mm
Hauteur du dosseret de charge	1220 mm (48 in) | 1520 mm (60 in)
Automatic Parking Brake	Oui et pas personnalisé

Copyright 2026 EP Equipment. Tous droits réservés. | Fiche technique mise à jour le 2026-10-13