EP EQUIPMENT PRO

WAL16-PRO

TRANSPALETTE ÉLECTRIQUE 1.6T

1600 kg | 125 mm | Li-Ion





La série WAL PRO est spécialement conçue pour maximiser l'utilisation de l'espace dans des environnements logistiques et d'entreposage modernes. Elle excelle dans les installations à allées étroites, le chargement/déchargement de camions, les usines de production et les centres de distribution au détail. Des hubs de distribution à haute intensité aux opérations HGV serrées, la série WAL PRO offre des performances puissantes et fiables adaptées aux configurations logistiques compactes d'aujourd'hui.

SPÉCIFICATION	RÉF	UNITÉ	VALEUR
Fabricant			EP
Désignation modèle			WAL16 PRO
Battery voltage/nominal capacity		V/Ah	24/100
Capacité de charge	Q	kg	1600
Distance du centre de charge	c	mm	600
Poids en ordre de marche		kg	350
Hauteur de levée	h_3	mm	125
Longueur totale	l_1	mm	1585
Largeur totale	b_1/b_2	mm	720
Longueur jusqu'à la face avant des fourches	l_2	mm	435
Dimensions des fourches	s/e/l	mm	55/170/1150
Rayon de braquage	Wa	mm	1283
Entrainement			Électrique
Type de conduite			Piéton
Distance du talon de fourche à l'axe d'essieu avant	x	mm	980
Empattement	y	mm	1257

Copyright 2026 EP Equipment. Tous droits réservés. | Fiche technique mise à jour le 2026-10-13

Caractéristiques

Châssis ultra-compact et rayon de braquage étroit

La série WAL PRO redéfinit l'agilité avec sa longueur de châssis de 435 mm et son rayon de braquage de 1283 mm (version 1,6 T), permettant une opération sans effort dans les environnements de travail les plus étroits tels que les remorques ou les allées étroites.

Son design compact non seulement augmente la productivité mais rationalise également la logistique : deux unités peuvent être emballées dans une seule boîte d'expédition, optimisant le transport, le stockage et l'efficacité de manutention à travers la chaîne de distribution.





Système de roulettes synchronisées avancé pour la stabilité

La série WAL PRO adopte un système de roulettes synchronisé innovant qui maintient une traction et une stabilité fiables, même sur des sols inégaux ou sous de lourdes charges.

Ce système garantit un fonctionnement fluide, stable et silencieux, avec des niveaux de bruit limités à un maximum de 65 dB, améliorant à la fois le confort et la sécurité pendant l'opération.

Haute performance pour un gain de productivité

Propulsée par un moteur de pompe de 2,2 kW et un moteur de traction vertical AC de 1,6 kW, la série WAL PRO délivre une puissance constante pour des vitesses de déplacement, de levage et d'abaissement rapides, ainsi qu'une grande capacité de montée.

Cela en fait un partenaire efficace et fiable pour des tâches de manutention intensive dans des applications d'entrepôt et de logistique exigeantes.

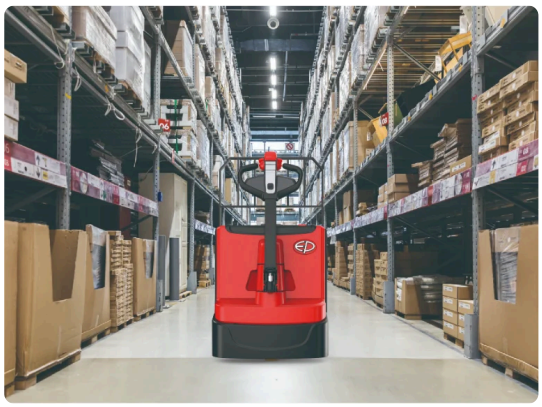

Copyright 2026 EP Equipment. Tous droits réservés. | Fiche technique mise à jour le 2026-10-13



Technologie lithium et chargeur intégré

Au cœur de la série WAL PRO se trouve la technologie Li-ion avancée d'EP, offrant une recharge d'appoint, aucune maintenance, zéro émission et une durée de vie prolongée.

Chaque transpalette est équipé d'une batterie Li-ion standard de 100Ah et d'un chargeur intégré de 30A, tandis qu'une option de batterie de 205Ah est disponible pour les opérations de longs postes ou plusieurs postes.

La sécurité est encore renforcée par l'arrêt automatique de l'alimentation lors de la déconnexion du câble de charge.

Caractéristiques centrées sur l'utilisateur pour un confort quotidien

Affichage couleur multifonction intelligent :
Affichage informatif : montre la vitesse, le niveau de batterie, l'état du commutateur, la date et l'heure.
Ajustement des paramètres : permet des réglages personnalisés.
Connectivité Bluetooth : se connecte avec l'application EP Bluetooth pour un entretien facile.
Sélecteur de mode de conduite ESP : pour répondre aux besoins de chaque opérateur.
ID opérateur facultatif : via lecteur de carte ou code PIN.



Stockage optimisé à bord pour le confort de l'opérateur
Amortisseur de rebondissement de timon pour un confort accru pendant l'utilisation
Dossier rétrofit optionnel pour un transport de marchandises sécurisé et stable.

VDI Chart

	SPÉCIFICATION	RÉF	UNITÉ	VALEUR
1.1	Fabricant			EP
1.2	Désignation modèle			WAL16 PRO
1.3	Entrainement			Électrique
1.4	Type de conduite			Piéton
1.5	Capacité de charge	Q	kg	1600
1.6	Distance du centre de charge	c	mm	600
1.8	Distance du talon de fourche à l'axe d'essieu avant	x	mm	980

Copyright 2026 EP Equipment. Tous droits réservés. | Fiche technique mise à jour le 2026-10-13

	SPÉCIFICATION	RÉF	UNITÉ	VALEUR
1.9	Empattement	y	mm	1257
2.1	Poids en ordre de marche		kg	350
2.2	Charge sur l'essieu en charge à l'avant/à l'arrière		kg	930/1420
2.3	Charge sur l'essieu à vide à l'avant/à l'arrière		kg	280/70
3.1	Type de pneu			PU
3.2	Dimensions des roues AV		mm	Φ230 x 75
3.3	Dimnesions des roues AR		mm	80*85
3.4	Roues supplémentaires (roues pivotantes)		mm	Φ74x30
3.5	Roues, nombre à l'avant / à l'arrière (x=à entrainement)			1 x +2 / 4
3.6.1	Tread width_front	b10	mm	500
4.4	Hauteur de levée	h_3	mm	125
4.9	Hauteur du timon en position de marche min./max	h_{14}	mm	900/1230
4.15	Hauteur des fourches baissées	h_{13}	mm	85
4.19	Longueur totale	l_1	mm	1585
4.20	Longueur jusqu'à la face avant des fourches	l_2	mm	435
4.21	Largeur totale	b_1/b_2	mm	720
4.22	Dimensions des fourches	s/e/l	mm	55/170/1150
4.25	Écartement extérieur des fourches	b_5	mm	540/685
4.32	Garde au sol, centre de l'empattement	m_2	mm	27
4.34.1	Largeur d'allée de travail (palette 1000 x1 200 transversale)	Ast	mm	2083
4.34.2	Largeur d'allée de travail (palette 800 x 1200 transversale)	Ast	mm	1883
4.35	Rayon de braquage	Wa	mm	1283
5.1	Vitesse de translation en charge/à vide		km/h	6/6
5.2	Vitesse de levée en charge/à vide		m/s	0.065/0.078
5.3	Vitesse de descente en charge/à vide		m/s	0.04/0.04
5.8	Pente maximale en charge/à vide		%	10/20
5.10	Frein de service			Électromagnétique
6.1	Moteur de traction puissance S2 60 min		kW	1.6
6.2	Moteur de levée puissance S3 15%		kW	2.2
6.4	Battery voltage/nominal capacity		V/Ah	24/100
6.4.3	Type de batterie			Li-Ion
6.5	Poids de la batterie		kg	44

Copyright 2026 EP Equipment. Tous droits réservés. | Fiche technique mise à jour le 2026-10-13

	SPÉCIFICATION	RÉF	UNITÉ	VALEUR
6.6	Consommation d'énergie selon la norme DIN EN 16796		kWh/h	0.256 [1)]
6.7	Rendement du chiffre d'affaires selon la norme VDI 2198		t/h	85.16
6.8	Efficacité de manutention selon VDI 2198		t/kWh	171.35
8.1	Type de commande de conduite			AC
10.5	Type direction			Mécanique
10.7	Niveau de pression acoustique à l'oreille du conducteur		dB(A)	74
15.1	Courant de sortie du chargeur		A	30

Les spécifications et les conceptions sont susceptibles d'être modifiées sans préavis dans le cadre de l'amélioration continue des produits. Les images et les données techniques présentées peuvent inclure des équipements en option et sont fournies à titre indicatif uniquement. Toutes les dimensions sont soumises aux tolérances de fabrication standard.

Copyright 2026 EP Equipment. Tous droits réservés. | Fiche technique mise à jour le 2026-10-13

VDI Drawing

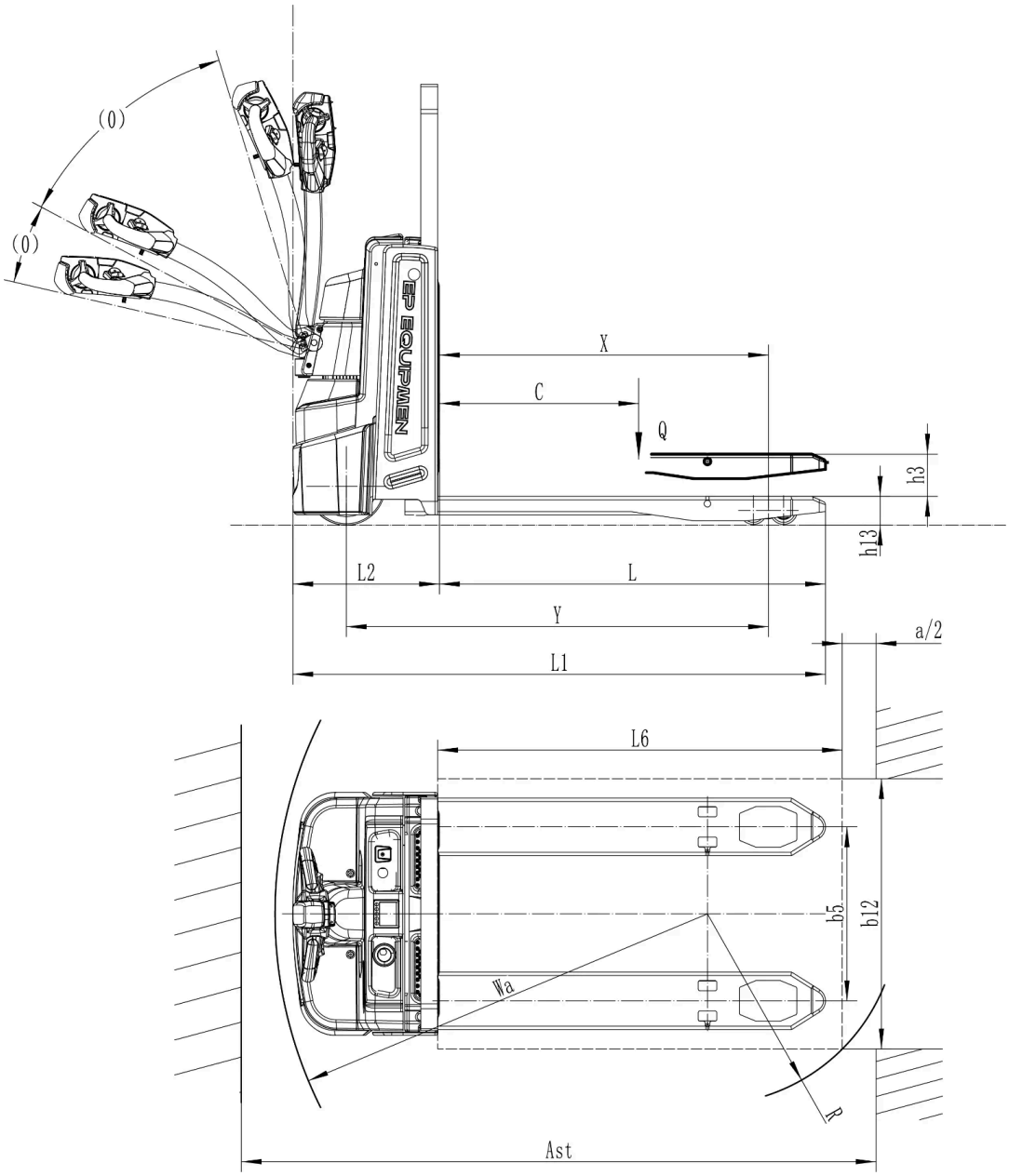

Options

ARTICLE	OPTIONS (articles optionnels marqués en jaune)
Dimension de la fourche	540*1150 | 685*1150
Hauteur abaissée des fourches	85
Type de galets porteurs	double | simple
Matière des galets porteurs	PU
Matière de la roue motrice	PU | PU rainuré
Capacité de la batterie	24V100AH | 24V205AH

Copyright 2026 EP Equipment. Tous droits réservés. | Fiche technique mise à jour le 2026-10-13

ARTICLE	OPTIONS (articles optionnels marqués en jaune)
Chargeur	Intégré 24V-30A | Externe 24V-100A
Indicateur de décharge batterie (BDI)	Avec compteur d'heures (Bluetooth) avec ESP
Type de tête de timon	poignée de contrôle à deux mains
Roulettes pivotantes	Oui et non personnalisé
Conduite avec timon vertical	Oui et non personnalisé
Télématique	Oui et non personnalisé
Limitation électronique du levage	Oui et non personnalisé
Garde au sol du capot d'entraînement	35mm
Hauteur du dosseret de charge	No | 1220mm(48in) | 1520mm(60in)
Automatic Parking Brake	Yes and not customized

Copyright 2026 EP Equipment. Tous droits réservés. | Fiche technique mise à jour le 2026-10-13