

EP EQUIPMENT PRO

EFL75-6-HV-PRO

CHARIOT ÉLÉVATEUR ÉLECTRIQUE À CONTREPOIDS HAUTE CAPACITÉ 7,5 T

7500 kg | 7000 mm | 309 V Li-Ion



Relever les applications les plus exigeantes

Le EFL50/55/60/70/75-HV PRO répond aux besoins des secteurs manipulant des charges extrêmement lourdes, tels que la construction, la métallurgie et bien d'autres. Les roues avant jumelées offrent une stabilité et une traction accrues lors du transport de charges massives. La capacité de franchissement de pente de 30 %, combinée à une garde au sol élevée, leur permet de franchir efficacement les pentes, les surfaces irrégulières et les terrains difficiles couramment rencontrés dans les applications exigeantes.

SPÉCIFICATION	RÉF	UNITÉ	VALEUR
Fabricant			EP
Désignation modèle			EFL75-6-HV-PRO
Tension de la batterie		V	309
Battery voltage/nominal capacity		V/Ah	309V/228Ah
Capacité de charge	Q	kg	7500
Distance du centre de charge	c	mm	600
Poids en ordre de marche		kg	10725
Hauteur du mât replié	h_1	mm	2580
Hauteur de levée	h_3	mm	3000
Hauteur du mât déployé	h_4	mm	4470/4055
Longueur totale	l_1	mm	4780
Largeur totale	b_1/b_2	mm	2028
Longueur jusqu'à la face avant des fourches	l_2	mm	3560
Dimensions des fourches	s/e/l	mm	70x150x1220
Rayon de braquage	Wa	mm	3255
Entrainement			Électrique

Copyright 2026 EP Equipment. Tous droits réservés. | Fiche technique mise à jour le 2026-10-20

Caractéristiques

Haute performance : vitesse élevée et excellente aptitude en rampe

Les batteries lithium-ion Haute tension permettent de fournir davantage de puissance aux moteurs, améliorant l'accélération et les vitesses de déplacement des chariots de grande capacité. Les PMSM complètent cette performance par des temps de réponse rapides, atteignant rapidement les vitesses et couples requis. Cette combinaison de PMSM et de Haute tension assure une puissance de sortie stable et élevée, conférant aux chariots de grande capacité d'excellentes capacités de franchissement des pentes et permettant au Chariot élévateur de s'adapter aisément à diverses applications.



Le modèle Haute tension offre une amélioration des performances de 1,5 à 2 fois par rapport au modèle basse tension. Prenons l'exemple du modèle 10 tonnes :
Amélioration de 100 % de la vitesse de déplacement pour les modèles Haute tension, en charge et à vide.
Le modèle Haute tension présente une vitesse de levée 45 % plus rapide.
Amélioration de 100 % de l'aptitude en pente à vide et de 45 % en charge pour les modèles Haute tension.

Copyright 2026 EP Equipment. Tous droits réservés. | Fiche technique mise à jour le 2026-10-20

Efficacité énergétique : autonomie prolongée et recharge rapide



Les batteries lithium-ion Haute tension présentent une densité énergétique élevée et peuvent stocker davantage d'énergie électrique dans un volume compact. Ces batteries lithium-ion Haute tension se distinguent notamment par une durée de vie impressionnante pouvant atteindre 4000 cycles, garantissant une durabilité à long terme et réduisant le besoin de remplacement des batteries.

Les PMSM intègrent une technologie de commande avancée afin d'optimiser le rendement du moteur. Contrairement aux moteurs AC traditionnels, les PMSM offrent un rendement de conversion énergétique supérieur et réduisent le gaspillage d'énergie.

Équipés de capacités de recharge rapide, les modèles Haute tension sont compatibles avec les bornes de recharge de niveau automobile et prennent en charge un courant de charge de 1C. Cela réduit au minimum les temps d'arrêt et maximise la productivité, ce qui les rend idéaux pour les opérations sur plusieurs postes.

Sécurité assurée : protection de la batterie et du moteur, surveillance et amortissement du mât

Le module de commande central VCU (Vehicle Control Unit) renforce la sécurité des chariots élévateurs haute tension. Le VCU assure un contrôle précis et une surveillance en temps réel des paramètres critiques afin de garantir que le chariot élévateur fonctionne dans les limites de sécurité.



Il intègre également un contrôle de la vitesse en virage, qui ajuste la vitesse du chariot élévateur en fonction de l'angle de braquage, garantissant la stabilité lors des virages. Une alarme de survitesse avertit l'opérateur si le chariot élévateur dépasse la limite de vitesse sûre.*

Le mât du chariot élévateur grande capacité est équipé d'un système d'amortissement hydraulique qui assure un levage et une descente fluides des charges. La largeur du mât et la liaison entre le mât et le châssis ont été élargies, offrant un champ de vision plus large et une meilleure stabilité en hauteur, permettant aux opérateurs de manipuler les charges avec davantage de confiance et de précision.

Copyright 2026 EP Equipment. Tous droits réservés. | Fiche technique mise à jour le 2026-10-20

Stratégie intelligente et fiable de gestion thermique



Les chariots élévateurs grande capacité utilisent trois systèmes de refroidissement distincts afin de garantir des performances et une fiabilité optimales. Plus précisément, deux systèmes de refroidissement par eau sont utilisés pour le moteur et la batterie, tandis qu'un système de refroidissement par huile est dédié au système hydraulique. L'unité de refroidissement par eau 2-en-1 améliorée simplifie l'agencement des conduites, améliorant l'efficacité du système et réduisant les points de fuite potentiels tout en maintenant d'excellentes performances de refroidissement.

Les systèmes de refroidissement par eau offrent des performances de refroidissement supérieures, empêchant le chariot élévateur de surchauffer, même dans les conditions les plus exigeantes ou pendant les fortes chaleurs estivales.

De plus, les systèmes de refroidissement par eau fonctionnent généralement avec moins de bruit que les systèmes de refroidissement par air reposant sur des ventilateurs à grande vitesse.

Le système de refroidissement par huile, quant à lui, est utilisé pour le système hydraulique. Ce système garantit que les composants hydrauliques restent dans des plages de température optimales, maintenant ainsi leur efficacité et évitant la surchauffe.

Faible maintenance : durée de vie de la batterie prolongée et composants fiables

Le fonctionnement à une tension plus élevée permet de concevoir la batterie avec moins de cellules individuelles. La conception intégrée du bloc-batterie simplifie davantage la structure, améliorant la fiabilité tout en réduisant la complexité de maintenance et les points de défaillance potentiels.



La conception intégrée du moteur hydraulique simplifie davantage le système, améliorant la fiabilité tout en réduisant la maintenance. Les composants clés, notamment le moteur, le contrôleur et la batterie développée en interne, sont tous classés IP67 et équipés d'un refroidissement par eau, garantissant des performances stables dans des conditions exigeantes.

Copyright 2026 EP Equipment. Tous droits réservés. | Fiche technique mise à jour le 2026-10-20

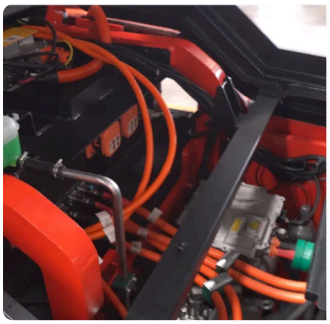

ZERO EMISSIONS

Durabilité : zéro émission pour un environnement plus propre

En tant que chariots élévateurs entièrement électriques alimentés par des batteries lithium-ion, ces chariots élévateurs ne produisent aucune émission pendant leur fonctionnement, éliminant l'exposition aux fumées toxiques telles que le monoxyde de carbone et les oxydes d'azote. Contrairement aux batteries au plomb-acide susceptibles de fuir de l'acide corrosif, les batteries lithium-ion ne présentent aucun risque de déversement dangereux. Les chariots élévateurs li-ion grande capacité contribuent à un environnement de travail intérieur plus propre et plus sûr, sans compromettre les capacités de manutention.

Forte adaptabilité aux conditions météorologiques extérieures difficiles

Bénéficiez d'une productivité ininterrompue sous la pluie, dans les flaques et en conditions humides grâce à l'indice de protection global IPX4. De plus, les composants haute tension bénéficient d'un indice IP67 exceptionnel. Conçus pour résister à des températures extrêmes, les chariots élévateurs grande capacité offrent une plage de température ambiante de -20 ℃ ~40 ℃ , leur permettant de fonctionner quel que soit le climat.



Le chauffage de la batterie pendant la charge est une fonction de série pour les modèles grande capacité. Il s'active lorsque la température ambiante est inférieure à zéro afin de toujours offrir une plage de température optimale pour une charge efficace et sûre, même par temps froid.

VDI Chart

	SPÉCIFICATION	RÉF	UNITÉ	VALEUR
1.1	Fabricant			EP
1.2	Désignation modèle			EFL75-6-HV-PRO
1.3	Entrainement			Électrique
1.4	Type de conduite			assis
1.5	Capacité de charge	Q	kg	7500
1.6	Distance du centre de charge	c	mm	600
1.8	Distance du talon de fourche à l'axe d'essieu avant	x	mm	613.5
1.9	Empattement	y	mm	2300

Copyright 2026 EP Equipment. Tous droits réservés. | Fiche technique mise à jour le 2026-10-20

	SPÉCIFICATION	RÉF	UNITÉ	VALEUR
2.1	Poids en ordre de marche		kg	10725
2.2	Charge sur l'essieu en charge à l'avant/à l'arrière		kg	16183/2042
2.3	Charge sur l'essieu à vide à l'avant/à l'arrière		kg	4738/5987
3.1	Type de pneu			Pneumatique
3.2	Dimensions des roues AV		mm	8.25-15-14PR
3.3	Dimnesions des roues AR		mm	8.25-15-14PR
3.5	Roues, nombre à l'avant / à l'arrière (x=à entrainement)			4x/2
3.6	Voie avant	b_{10}	mm	1498
3.7	Voie arrière	b_{11}	mm	1718
4.1	Inclinaison du mât avant/arrière	α/β	°	6/12
4.2	Hauteur du mât replié	h_1	mm	2580
4.3	Levée libre	h_2	mm	170
4.4	Hauteur de levée	h_3	mm	3000
4.5	Hauteur du mât déployé	h_4	mm	4470/4055
4.7	Hauteur du toit de protection (cabine)	h6	mm	2460
4.8	Hauteur siège-cariste	h7	mm	1470
4.12	Hauteur de l'attelage	h10	mm	600
4.19	Longueur totale	l_1	mm	4780
4.20	Longueur jusqu'à la face avant des fourches	l_2	mm	3560
4.21	Largeur totale	b_1/b_2	mm	2028
4.22	Dimensions des fourches	s/e/l	mm	70x150x1220
4.23	Tablier porte fourches ISO 2328 (classe/forme A, B)			4A
4.24	Largeur du tablier porte-fourches	b_3	mm	1845 (1995)
4.31	Garde au sol, en charge, sous le mât	m_1	mm	160
4.32	Garde au sol, centre de l'empattement	m_2	mm	225
4.34.1	Largeur d'allée de travail (palette 1000 x1 200 transversale)	Ast	mm	5068.5
4.34.2	Largeur d'allée de travail (palette 800 x 1200 transversale)	Ast	mm	5268.5
4.35	Rayon de braquage	Wa	mm	3255
4.36	Rayon de braquage intérieur	b_{13}	mm	1323
5.1	Vitesse de translation en charge/à vide		km/h	25/26
5.2	Vitesse de levée en charge/à vide		m/s	0.51/0.56
5.3	Vitesse de descente en charge/à vide		m/s	0.42/0.43

Copyright 2026 EP Equipment. Tous droits réservés. | Fiche technique mise à jour le 2026-10-20

	SPÉCIFICATION	RÉF	UNITÉ	VALEUR
5.5	Capacité traction, en charge/à vide			/
5.6	Capacité de traction maxi en charge/à vide		N	/
5.8	Pente maximale en charge/à vide		%	25/28
5.10	Frein de service			Mécanique/hydraulique
5.11	Frein de stationnement			Mécanique
6.1	Moteur de traction puissance S2 60 min		kW	60
6.2	Moteur de levée puissance S3 15%		kW	78.5
6.4	Battery voltage/nominal capacity		V/Ah	309V/228Ah
6.4.1	Tension de la batterie		V	309
6.4.3	Type de batterie			Li-Ion
6.5	Poids de la batterie		kg	720
6.6	Consommation d'énergie selon la norme DIN EN 16796		kWh/h	/ [1)]
6.7	Rendement du chiffre d'affaires selon la norme VDI 2198		t/h	/
6.8	Efficacité de manutention selon VDI 2198		t/kWh	/
8.1	Type de commande de conduite			PMSM
10.2	Volume d'huile pour les équipements auxiliaires		ℓ/min	/
10.5	Type direction			Hydraulique
10.7	Niveau de pression acoustique à l'oreille du conducteur		dB(A)	/
15.1	Courant de sortie du chargeur		A	/

Les spécifications et les conceptions sont susceptibles d'être modifiées sans préavis dans le cadre de l'amélioration continue des produits. Les images et les données techniques présentées peuvent inclure des équipements en option et sont fournies à titre indicatif uniquement. Toutes les dimensions sont soumises aux tolérances de fabrication standard.

Copyright 2026 EP Equipment. Tous droits réservés. | Fiche technique mise à jour le 2026-10-20

VDI Drawing

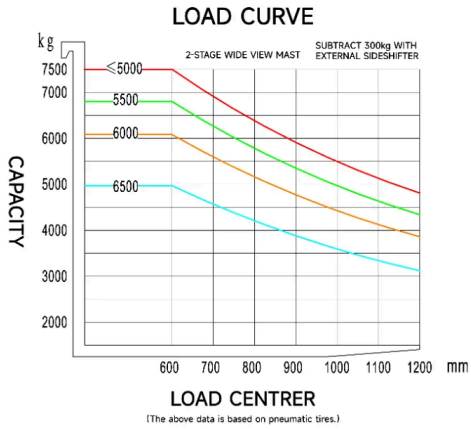

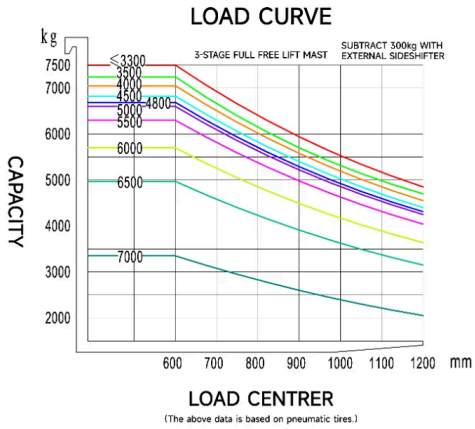

Copyright 2026 EP Equipment. Tous droits réservés. | Fiche technique mise à jour le 2026-10-20

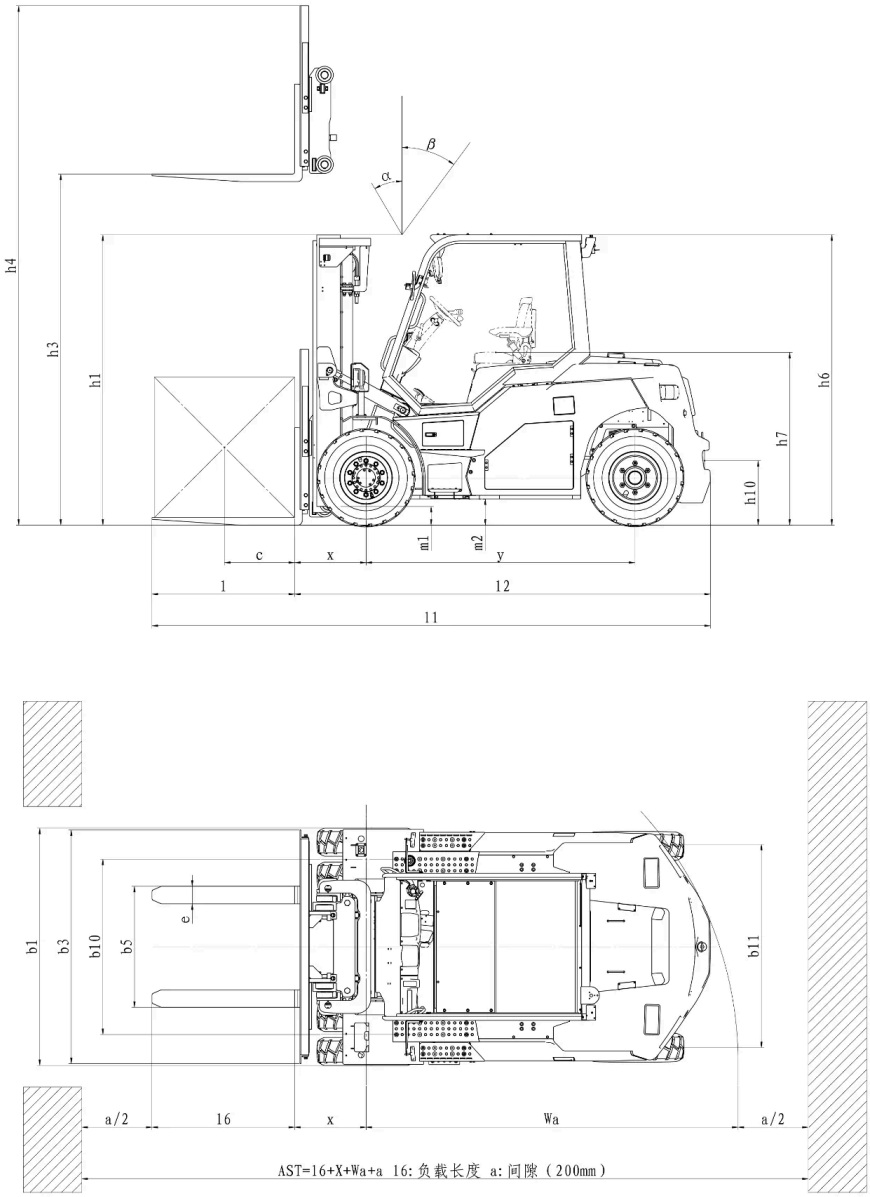

Options de Mât

TYPE DE MÂT	HAUTEUR DE LEVÉE (H3, MM)	HAUTEUR MÂT REPLIÉ (H1, MM)	HAUTEUR MÂT DÉPLOYÉ, SANS DOSSERET (H4, MM)	HAUTEUR MÂT DÉPLOYÉ, AVEC DOSSERET (H4, MM)	HAUTEUR DE LEVÉE LIBRE, SANS DOSSERET (H2, MM)	HAUTEUR DE LEVÉE LIBRE, AVEC DOSSERET (H2, MM)	INCLINAISON AVANT (A, DEGRÉS)	INCLINAISON ARRIÈRE (B, MM)	DISTANCE DE CHARGE (X, KG)
Mât standard à 2 éléments	3000	2580	4055	4330	170	170	6	12	600
Mât standard à 2 éléments	3500	2830	4555	4830	170	170	6	12	600

Copyright 2026 EP Equipment. Tous droits réservés. | Fiche technique mise à jour le 2026-10-20

TYPE DE MÂT	HAUTEUR DE LEVÉE (H3, MM)	HAUTEUR MÂT REPLIÉ (H1, MM)	HAUTEUR MÂT DÉPLOYÉ, SANS DOSSERET (H4, MM)	HAUTEUR MÂT DÉPLOYÉ, AVEC DOSSERET (H4, MM)	HAUTEUR DE LEVÉE LIBRE, SANS DOSSERET (H2, MM)	HAUTEUR DE LEVÉE LIBRE, AVEC DOSSERET (H2, MM)	INCLINAISON AVANT (A, DEGRÉS)	INCLINAISON ARRIÈRE (B, MM)	DISTANCE DE CHARGE (X, KG)
Mât standard à 2 éléments	4000	3080	5055	5330	170	170	6	12	600
Mât standard à 2 éléments	4500	3380	5565	5830	170	170	6	6	600
Mât standard à 2 éléments	5000	3630	6065	6330	170	170	6	6	600
Mât standard à 2 éléments	5500	3930	6615	6830	170	170	3	6	600
Mât standard à 2 éléments	6000	4180	7115	7330	170	170	3	6	600
Mât standard à 2 éléments	6500	4480	7665	7830	170	170	3	6	600
Mât à levée libre à 2 éléments	2500	2330	3585	3833	1286	1038	6	12	600
Mât à levée libre à 2 éléments	3000	2580	4085	4333	1536	1288	6	12	600
Mât à levée libre à 2 éléments	3500	2830	4585	4833	1786	1538	6	12	600
Mât à levée libre à 2 éléments	4000	3080	5085	5333	2036	1788	6	12	600
Mât à levée libre à 2 éléments	4500	3380	5595	5833	2326	2088	6	6	600
Mât à levée libre à 2 éléments	5000	3630	6095	6333	2576	2338	6	6	600
Mât à levée libre à 2 éléments	5500	3930	6645	6833	2826	2638	3	6	600
Mât à levée libre à 2 éléments	6000	4180	7145	7333	3076	2888	3	6	600
Mât à levée libre à 2 éléments	6500	4480	7695	7833	3326	3188	3	6	600
Mât à levée libre à 3 éléments	4500	2635	5570	5840	1615	1345	6	6	600
Mât à levée libre à 3 éléments	4800	2735	5870	6140	1715	1445	6	6	600
Mât à levée libre à 3 éléments	5000	2805	6080	6350	1785	1515	6	6	600
Mât à levée libre à 3 éléments	5500	3015	6575	6840	1990	1725	3	6	600

Copyright 2026 EP Equipment. Tous droits réservés. | Fiche technique mise à jour le 2026-10-20

TYPE DE MÂT	HAUTEUR DE LEVÉE (H3, MM)	HAUTEUR MÂT REPLIÉ (H1, MM)	HAUTEUR MÂT DÉPLOYÉ, SANS DOSSERET (H4, MM)	HAUTEUR MÂT DÉPLOYÉ, AVEC DOSSERET (H4, MM)	HAUTEUR DE LEVÉE LIBRE, SANS DOSSERET (H2, MM)	HAUTEUR DE LEVÉE LIBRE, AVEC DOSSERET (H2, MM)	INCLINAISON AVANT (A, DEGRÉS)	INCLINAISON ARRIÈRE (B, MM)	DISTANCE DE CHARGE (X, KG)
Mât à levée libre à 3 éléments	6000	3185	7085	7340	2150	1895	3	6	600
Mât à levée libre à 3 éléments	6500	3350	7580	7840	2320	2060	3	6	600
Mât à levée libre à 3 éléments	7000	3570	8140	8350	2490	2280	3	6	600

Options

ARTICLE	OPTIONS (articles optionnels marqués en jaune)
Dimension de la fourche	150*70*1220 | Peut être personnalisé
Option largeur du tablier porte-fourches	1845mm | Oui, et peut être personnalisé
Hauteur du dossier	1361mm | Oui, et peut être personnalisé
Matière des roues avant	Pneumatique | Plein standard | Plein non marquant
Matière des roues arrière	Pneumatique | Plein standard | Plein non marquant
Capacité de la batterie	309V228AH | 309V280AH | 309V314AH
Chargeur	309V-65A | 309V-100A | 309V-130A | 309V-200A | 309V-260A
Type de siège	KL01 avec accoudoir | GRAMMER-MSG65
Équipements auxiliaires	Non | Déplacement latéral externe | Positionneur de fourches avec déplacement latéral | Positionneur de fourches avec fourches à tenons
Goupille d'attelage	Oui et non personnalisable
Lampe d'avertissement	LED | gyrophare | gyrophare avec avertisseur sonore
Projecteur bleu	Non | Arrière | Avant et arrière
Lampe d'avertissement de zone	Non | Des deux côtés | Des deux côtés et à l'arrière | Arrière
Avertisseur sonore (buzzer)	Avertisseur sonore | Anglais
Caméra	Radar de recul/caméra de recul/radar et caméra de recul
Système OPS (présence opérateur)	Oui et non personnalisé
Interface USB	USB TYPE A/C
Télématique	Oui et non personnalisé
Cabine	Non | Demi-cabine de base① | Demi-cabine améliorée② | Cabine complète③ | Cabine complète améliorée④

Copyright 2026 EP Equipment. Tous droits réservés. | Fiche technique mise à jour le 2026-10-20

ARTICLE	OPTIONS (articles optionnels marqués en jaune)
Toit de protection	standard
Limitation de vitesse en virage	Non | Oui et non personnalisable
Système de chauffage pendant la charge de la batterie lithium	Oui et non personnalisable
Dispositif d'identification de l'opérateur	Non | Lecteur de cartes
Limitation électronique du levage	Non | Oui et non personnalisable
Commande hydraulique	Commande du bout des doigts | Levier mécanique
Accoudoir arrière avec klaxon	Oui et non personnalisable
Alarme de survitesse réglable	Non | Oui et non personnalisé
Mast working light	Non | LED*2
Fog light	Non | Oui et non personnalisé
Cigarette lighter socket	Non | Oui et non personnalisé
Reversing radar	Non | radar de recul | caméra de recul | radar de recul + caméra de recul
Travel deceleration function after mast lifting	Non | Oui et non personnalisé
Options	Boutons | Prise allume-cigare 12V5A
Levier mécanique	Oui
Amortissement de levée et de descente du mât	Oui
Pack éclairage	Lampe de travail avant LED, clignotant, lampe de marché, lampe de travail arrière LED, lampe de signalisation stroboscopique | Lampes de travail LED sur mât | Lampe d'avertissement rotative / buzzer d'avertissement rotatif | Lampe bleue arrière/avant | Phare antibrouillard avant | Lampe d'avertissement personnalisée
Poignée arrière avec klaxon	Oui
Type de pneus	Pneumatique | Pneus solides / pneus non marquants

Copyright 2026 EP Equipment. Tous droits réservés. | Fiche technique mise à jour le 2026-10-20