

EP EQUIPMENT PRO

EFL70-6-HV-PRO

CHARIOT ÉLÉVATEUR ÉLECTRIQUE À CONTREPOIDS HAUTE CAPACITÉ 7,0 T

7000 kg | 7000 mm | 309 V Li-Ion



Relever les applications les plus exigeantes

L'EFL50/55/60/70/75-HV PRO répond aux besoins des secteurs manipulant des charges extrêmement lourdes, tels que la construction, la métallurgie, et bien d'autres. Les doubles roues avant offrent une stabilité et une traction accrues lors du transport de charges massives. La capacité de franchissement de pente de 30 %, combinée à une garde au sol élevée, leur permet de franchir efficacement les rampes, les surfaces irrégulières et les terrains difficiles couramment rencontrés dans les applications exigeantes.

SPÉCIFICATION	RÉF	UNITÉ	VALEUR
Fabricant			EP
Désignation modèle			EFL70-6-HV-PRO
Tension de la batterie		V	309
Battery voltage/nominal capacity		V/Ah	309V/228Ah
Capacité de charge	Q	kg	7000
Distance du centre de charge	c	mm	600
Poids en ordre de marche		kg	10325
Hauteur du mât replié	h_1	mm	2480
Hauteur de levée	h_3	mm	3000
Hauteur du mât déployé	h_4	mm	4470/3955
Longueur totale	l_1	mm	4775
Largeur totale	b_1/b_2	mm	2028
Longueur jusqu'à la face avant des fourches	l_2	mm	3555
Dimensions des fourches	s/e/l	mm	65x150x1220
Rayon de braquage	Wa	mm	3255
Entrainement			Électrique

Copyright 2026 EP Equipment. Tous droits réservés. | Fiche technique mise à jour le 2026-10-20

Caractéristiques

Hautes performances : vitesse élevée et excellente capacité de franchissement de pentes

Les batteries Li-ion Haute tension permettent de fournir davantage de puissance aux moteurs, améliorant l'accélération et les vitesses de déplacement des chariots de grande capacité. Les PMSM complètent ces avantages grâce à des temps de réponse rapides, atteignant rapidement les vitesses et couples requis. Cette combinaison de PMSM et de Haute tension peut fournir une puissance de sortie stable et élevée, conférant aux chariots de grande capacité d'excellentes capacités de franchissement de pente et garantissant que le Chariot élévateur peut facilement s'adapter à diverses applications.



Le modèle Haute tension offre une amélioration des performances de 1,5 à 2 fois par rapport au modèle basse tension. En prenant comme exemple le modèle de 10 tonnes :
Amélioration de 100 % de la vitesse de déplacement des modèles Haute tension, en charge et à vide.
Le modèle Haute tension présente une vitesse de levée 45 % plus rapide.
Amélioration de 100 % de l'aptitude en rampe à vide et de 45 % en charge pour les modèles Haute tension.

Copyright 2026 EP Equipment. Tous droits réservés. | Fiche technique mise à jour le 2026-10-20

Efficacité énergétique : autonomie prolongée et recharge rapide



Les batteries Li-ion Haute tension présentent une densité énergétique élevée et peuvent stocker davantage d'énergie électrique dans un volume compact. Il est à noter que ces batteries Li-ion Haute tension offrent une durée de vie impressionnante allant jusqu'à 4000 cycles, garantissant une durabilité à long terme et réduisant le besoin de remplacer les batteries.

Les PMSM intègrent une technologie de commande avancée afin d'optimiser le rendement du moteur. Contrairement aux moteurs AC traditionnels, les PMSM présentent une efficacité de conversion énergétique supérieure et réduisent le gaspillage d'énergie.

Équipés de capacités de recharge rapide, les modèles Haute tension sont compatibles avec les stations de recharge de niveau automobile et prennent en charge une capacité de recharge de 1C. Cela réduit au minimum les temps d'arrêt et maximise la productivité, ce qui les rend idéaux pour les opérations sur plusieurs postes.

Sécurité assurée : protection de la batterie et du moteur, surveillance et amortissement du mât

Le module de commande central – VCU (Unité de commande du véhicule) – renforce la sécurité des chariots élévateurs haute tension. Le VCU assure un contrôle précis et une surveillance en temps réel des paramètres critiques afin de garantir que le chariot fonctionne dans des limites de sécurité.



Il intègre également un contrôle de la vitesse en virage, qui ajuste la vitesse du chariot élévateur en fonction de l'angle de braquage, assurant ainsi la stabilité dans les virages. Une alarme de survitesse avertit l'opérateur si le chariot élévateur dépasse la limite de vitesse sûre.*

Le mât du chariot élévateur grande capacité est équipé d'un système d'amortissement hydraulique qui assure un levage et une descente fluides des charges. La largeur du mât et la liaison entre le mât et le châssis ont été élargies, offrant un champ de vision plus large et une meilleure stabilité en hauteur, permettant aux opérateurs de manipuler les charges avec davantage de confiance et de précision.

Copyright 2026 EP Equipment. Tous droits réservés. | Fiche technique mise à jour le 2026-10-20

Stratégie intelligente et fiable de gestion thermique



Les chariots grande capacité utilisent trois systèmes de refroidissement distincts afin d'assurer des performances et une fiabilité optimales. Plus précisément, deux systèmes de refroidissement par eau sont utilisés pour le moteur et la batterie, tandis qu'un système de refroidissement par huile est dédié au système hydraulique. L'unité de refroidissement par eau 2-en-1 améliorée simplifie l'agencement des conduites, améliorant l'efficacité du système et réduisant les points de fuite potentiels tout en maintenant d'excellentes performances de refroidissement.

Les systèmes de refroidissement par eau offrent des performances de refroidissement supérieures, empêchant le chariot de surchauffer, même dans les conditions les plus exigeantes ou pendant les fortes chaleurs estivales.

De plus, les systèmes de refroidissement par eau fonctionnent généralement avec moins de bruit que les systèmes de refroidissement par air utilisant des ventilateurs à grande vitesse.

Le système de refroidissement par huile, quant à lui, est utilisé pour le système hydraulique. Ce système garantit que les composants hydrauliques restent dans des plages de température optimales, maintenant ainsi leur efficacité et empêchant la surchauffe.

Faible maintenance : durée de vie de la batterie prolongée et composants fiables

Le fonctionnement à une tension plus élevée permet de concevoir la batterie avec moins de cellules individuelles. La conception intégrée du bloc-batterie rationalise davantage la structure, améliorant la fiabilité tout en réduisant la complexité de l'entretien et les points de défaillance potentiels.



La conception intégrée du moteur hydraulique simplifie davantage le système, améliorant la fiabilité tout en réduisant l'entretien. Les composants clés, notamment le moteur, le contrôleur et la batterie développée en interne, sont tous classés IP67 et équipés d'un refroidissement par eau, garantissant des performances stables dans des conditions exigeantes.

Copyright 2026 EP Equipment. Tous droits réservés. | Fiche technique mise à jour le 2026-10-20

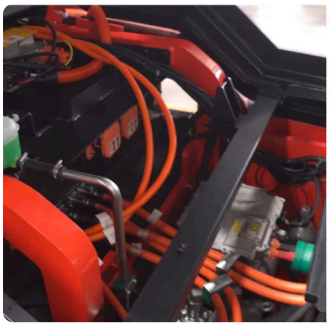

ZERO EMISSIONS

Durabilité : zéro émission pour un environnement plus propre

En tant que chariots entièrement électriques alimentés par des batteries lithium-ion, ces chariots élévateurs ne produisent aucune émission pendant leur fonctionnement, éliminant l'exposition aux fumées toxiques telles que le monoxyde de carbone et les oxydes d'azote. Contrairement aux batteries au plomb-acide qui peuvent fuir de l'acide corrosif, les batteries lithium-ion ne présentent aucun risque de déversement dangereux. Les chariots grande capacité li-ion contribuent à un environnement de travail intérieur plus propre et plus sûr sans compromettre les capacités de manutention.

Forte adaptabilité aux conditions météorologiques extérieures difficiles

Bénéficiez d'une productivité ininterrompue sous la pluie, dans les flaques et en conditions humides grâce à l'indice de protection global IPX4. De plus, les composants haute tension bénéficient d'un indice de protection exceptionnel IP67. Conçus pour résister à des températures extrêmes, les chariots grande capacité offrent une plage de température ambiante de -20℃~40℃, leur permettant de fonctionner quel que soit le climat.



Le chauffage de la batterie pendant la charge est une fonction de série sur les modèles grande capacité. Il s'active lorsque la température ambiante est inférieure à zéro afin de toujours assurer une plage de température optimale pour une charge efficace et sûre, même par temps froid.

VDI Chart

	SPÉCIFICATION	RÉF	UNITÉ	VALEUR
1.1	Fabricant			EP
1.2	Désignation modèle			EFL70-6-HV-PRO
1.3	Entrainement			Électrique
1.4	Type de conduite			Assis
1.5	Capacité de charge	Q	kg	7000
1.6	Distance du centre de charge	c	mm	600
1.8	Distance du talon de fourche à l'axe d'essieu avant	x	mm	608.5
1.9	Empattement	y	mm	2300
2.1	Poids en ordre de marche		kg	10325

Copyright 2026 EP Equipment. Tous droits réservés. | Fiche technique mise à jour le 2026-10-20

	SPÉCIFICATION	RÉF	UNITÉ	VALEUR
2.2	Charge sur l'essieu en charge à l'avant/à l'arrière		kg	15454/1871
2.3	Charge sur l'essieu à vide à l'avant/à l'arrière		kg	4772/5553
3.1	Type de pneu			Pneumatique
3.2	Dimensions des roues AV		mm	8.25-15-14PR
3.3	Dimnesions des roues AR		mm	8.25-15-14PR
3.5	Roues, nombre à l'avant / à l'arrière (x=à entrainement)			4x/2
3.6	Voie avant	b_{10}	mm	1498
3.7	Voie arrière	b_{11}	mm	1718
4.1	Inclinaison du mât avant/arrière	α/β	°	6/12
4.2	Hauteur du mât replié	h_1	mm	2480
4.3	Levée libre	h_2	mm	165
4.4	Hauteur de levée	h_3	mm	3000
4.5	Hauteur du mât déployé	h_4	mm	4470/3955
4.7	Hauteur du toit de protection (cabine)	h6	mm	2460
4.8	Hauteur siège-cariste	h7	mm	1470
4.12	Hauteur de l'attelage	h10	mm	600
4.19	Longueur totale	l_1	mm	4775
4.20	Longueur jusqu'à la face avant des fourches	l_2	mm	3555
4.21	Largeur totale	b_1/b_2	mm	2028
4.22	Dimensions des fourches	s/e/l	mm	65x150x1220
4.23	Tablier porte fourches ISO 2328 (classe/forme A, B)			4A
4.24	Largeur du tablier porte-fourches	b_3	mm	1845（1995）
4.31	Garde au sol, en charge, sous le mât	m_1	mm	160
4.32	Garde au sol, centre de l'empattement	m_2	mm	225
4.34.1	Largeur d'allée de travail (palette 1000 x1 200 transversale)	Ast	mm	5063.5
4.34.2	Largeur d'allée de travail (palette 800 x 1200 transversale)	Ast	mm	5263.5
4.35	Rayon de braquage	Wa	mm	3255
4.36	Rayon de braquage intérieur	b_{13}	mm	1323
5.1	Vitesse de translation en charge/à vide		km/h	25/26
5.2	Vitesse de levée en charge/à vide		m/s	0.51/0.56
5.3	Vitesse de descente en charge/à vide		m/s	0.42/0.43
5.5	Capacité traction, en charge/à vide			/

Copyright 2026 EP Equipment. Tous droits réservés. | Fiche technique mise à jour le 2026-10-20

	SPÉCIFICATION	RÉF	UNITÉ	VALEUR
5.6	Capacité de traction maxi en charge/à vide		N	/
5.8	Pente maximale en charge/à vide		%	25/28
5.10	Frein de service			Mécanique/Hydraulique
5.11	Frein de stationnement			Mécanique
6.1	Moteur de traction puissance S2 60 min		kW	60
6.2	Moteur de levée puissance S3 15%		kW	78.5
6.4	Battery voltage/nominal capacity		V/Ah	309V/228Ah
6.4.1	Tension de la batterie		V	309
6.4.3	Type de batterie			Li-Ion
6.5	Poids de la batterie		kg	720
6.6	Consommation d'énergie selon la norme DIN EN 16796		kWh/h	/ [1)]
6.7	Rendement du chiffre d'affaires selon la norme VDI 2198		t/h	/
6.8	Efficacité de manutention selon VDI 2198		t/kWh	/
8.1	Type de commande de conduite			PMSM
10.2	Volume d'huile pour les équipements auxiliaires		ℓ/min	/
10.5	Type direction			Hydraulique
10.7	Niveau de pression acoustique à l'oreille du conducteur		dB(A)	/
15.1	Courant de sortie du chargeur		A	/

Les spécifications et les conceptions sont susceptibles d'être modifiées sans préavis dans le cadre de l'amélioration continue des produits. Les images et les données techniques présentées peuvent inclure des équipements en option et sont fournies à titre indicatif uniquement. Toutes les dimensions sont soumises aux tolérances de fabrication standard.

Copyright 2026 EP Equipment. Tous droits réservés. | Fiche technique mise à jour le 2026-10-20

VDI Drawing

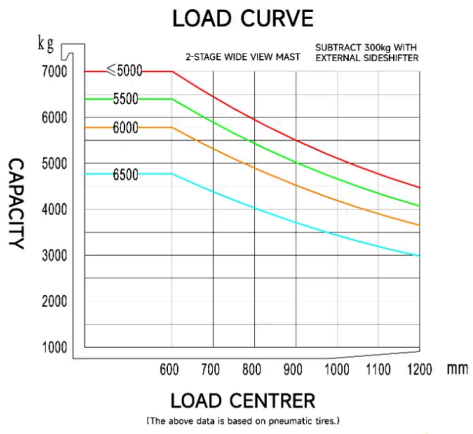

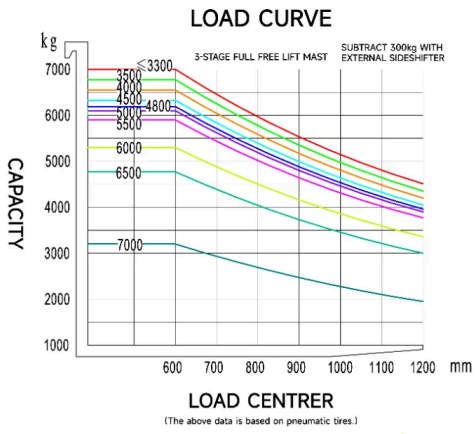

Copyright 2026 EP Equipment. Tous droits réservés. | Fiche technique mise à jour le 2026-10-20

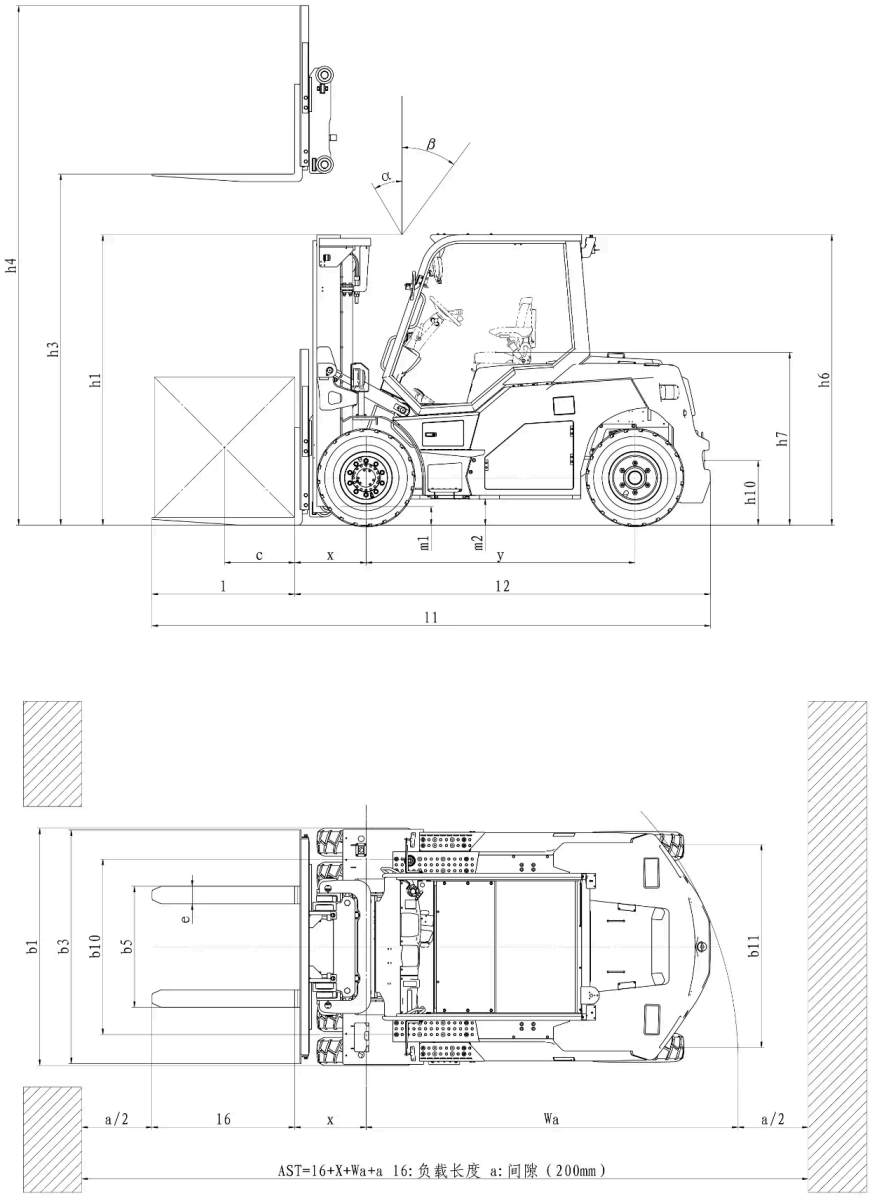

Options de Mât

TYPE DE MÂT	HAUTEUR DE LEVÉE (H3, MM)	HAUTEUR MÂT REPLIÉ (H1, MM)	HAUTEUR MÂT DÉPLOYÉ, SANS DOSSERET (H4, MM)	HAUTEUR MÂT DÉPLOYÉ, AVEC DOSSERET (H4, MM)	HAUTEUR DE LEVÉE LIBRE, SANS DOSSERET (H2, MM)	HAUTEUR DE LEVÉE LIBRE, AVEC DOSSERET (H2, MM)	INCLINAISON AVANT (A, DEGRÉS)	INCLINAISON ARRIÈRE (B, MM)	DISTANCE DE CHARGE (X, KG)
Mât standard à 2 éléments	3000	2480	3955	4330	165	165	6	12	600
Mât standard à 2 éléments	3500	2730	4455	4830	165	165	6	12	600

Copyright 2026 EP Equipment. Tous droits réservés. | Fiche technique mise à jour le 2026-10-20

TYPE DE MÂT	HAUTEUR DE LEVÉE (H3, MM)	HAUTEUR MÂT REPLIÉ (H1, MM)	HAUTEUR MÂT DÉPLOYÉ, SANS DOSSERET (H4, MM)	HAUTEUR MÂT DÉPLOYÉ, AVEC DOSSERET (H4, MM)	HAUTEUR DE LEVÉE LIBRE, SANS DOSSERET (H2, MM)	HAUTEUR DE LEVÉE LIBRE, AVEC DOSSERET (H2, MM)	INCLINAISON AVANT (A, DEGRÉS)	INCLINAISON ARRIÈRE (B, MM)	DISTANCE DE CHARGE (X, KG)
Mât standard à 2 éléments	4000	2980	4955	5330	165	165	6	12	600
Mât standard à 2 éléments	4500	3280	5465	5830	165	165	6	6	600
Mât standard à 2 éléments	5000	3530	5965	6330	165	165	6	6	600
Mât standard à 2 éléments	5500	3830	6515	6830	165	165	3	6	600
Mât standard à 2 éléments	6000	4080	7015	7330	165	165	3	6	600
Mât standard à 2 éléments	6500	4380	7565	7830	165	165	3	6	600
Mât à levée libre à 2 éléments	2500	2230	3485	3833	1281	933	6	12	600
Mât à levée libre à 2 éléments	3000	2480	3985	4333	1531	1183	6	12	600
Mât à levée libre à 2 éléments	3500	2730	4485	4833	1781	1433	6	12	600
Mât à levée libre à 2 éléments	4000	2980	4985	5333	2031	1683	6	12	600
Mât à levée libre à 2 éléments	4500	3280	5495	5833	2321	1983	6	6	600
Mât à levée libre à 2 éléments	5000	3530	5995	6333	2571	2233	6	6	600
Mât à levée libre à 2 éléments	5500	3830	6545	6833	2821	2533	3	6	600
Mât à levée libre à 2 éléments	6000	4080	7045	7333	3071	2783	3	6	600
Mât à levée libre à 2 éléments	6500	4380	7595	7833	3321	3083	3	6	600
Mât à levée libre à 3 éléments	4500	2635	5570	5840	1610	1340	6	6	600
Mât à levée libre à 3 éléments	4800	2735	5870	6140	1710	1440	6	6	600
Mât à levée libre à 3 éléments	5000	2805	6080	6350	1780	1510	6	6	600
Mât à levée libre à 3 éléments	5500	3015	6575	6840	1985	1720	3	6	600

Copyright 2026 EP Equipment. Tous droits réservés. | Fiche technique mise à jour le 2026-10-20

TYPE DE MÂT	HAUTEUR DE LEVÉE (H3, MM)	HAUTEUR MÂT REPLIÉ (H1, MM)	HAUTEUR MÂT DÉPLOYÉ, SANS DOSSERET (H4, MM)	HAUTEUR MÂT DÉPLOYÉ, AVEC DOSSERET (H4, MM)	HAUTEUR DE LEVÉE LIBRE, SANS DOSSERET (H2, MM)	HAUTEUR DE LEVÉE LIBRE, AVEC DOSSERET (H2, MM)	INCLINAISON AVANT (A, DEGRÉS)	INCLINAISON ARRIÈRE (B, MM)	DISTANCE DE CHARGE (X, KG)
Mât à levée libre à 3 éléments	6000	3185	7085	7340	2145	1890	3	6	600
Mât à levée libre à 3 éléments	6500	3350	7580	7840	2315	2055	3	6	600
Mât à levée libre à 3 éléments	7000	3570	8140	8350	2485	2275	3	6	600

Options

ARTICLE	OPTIONS (articles optionnels marqués en jaune)
Dimension de la fourche	150*65*1220 | Peut être personnalisé
Option largeur du tablier porte-fourches	1845mm | Oui et peut être personnalisé
Hauteur du dossier	1361mm | Oui et peut être personnalisé
Matière des roues avant	Pneumatique | Plein standard | Plein non marquant
Matière des roues arrière	Pneumatique | Plein standard | Plein non marquant
Capacité de la batterie	309V228AH | 309V280AH | 309V314AH
Chargeur	309V-65A | 309V-100A | 309V-130A | 309V-200A | 309V-260A
Type de siège	KL01 avec accoudoir | GRAMMER-MSG65
Équipements auxiliaires	Non | Déplacement latéral externe | Positionneur de fourches avec déplacement latéral | Positionneur de fourches avec fourches de type à axe
Goupille d'attelage	Oui et non personnalisé
Lampe d'avertissement	LED | Gyrophare | Gyrophare avec avertisseur sonore
Projecteur bleu	Non | Arrière | Avant et arrière
Lampe d'avertissement de zone	Non | Deux côtés | Deux côtés et arrière | Arrière
Avertisseur sonore (buzzer)	Avertisseur sonore | Anglais
Caméra	Radar de recul/caméra de recul/radar et caméra de recul
Système OPS (présence opérateur)	Oui et non personnalisé
Interface USB	USB TYPE A/C
Télématique	Oui et non personnalisé
Cabine	Non | Cabine semi-fermée de base① | Cabine semi-fermée améliorée② | Cabine fermée③ | Cabine fermée améliorée④

Copyright 2026 EP Equipment. Tous droits réservés. | Fiche technique mise à jour le 2026-10-20

ARTICLE	OPTIONS (articles optionnels marqués en jaune)
Toit de protection	standard
Limitation de vitesse en virage	Non | Oui et non personnalisé
Système de chauffage pendant la charge de la batterie lithium	Oui et non personnalisé
Dispositif d'identification de l'opérateur	Non | Lecteur de cartes
Limitation électronique du levage	Non | Oui et non personnalisé
Commande hydraulique	Commande du bout des doigts | Levier mécanique
Accoudoir arrière avec klaxon	Oui et non personnalisé
Alarme de survitesse réglable	Non | Oui et non personnalisable
Mast working light	Non | LED*2
Fog light	Non | Oui et non personnalisable
Cigarette lighter socket	Non | Oui et non personnalisable
Reversing radar	Non | radar de recul | caméra de recul | radar de recul + caméra de recul
Travel deceleration function after mast lifting	Non | Oui et non personnalisé
Options	À portée de main | Prise allume-cigare 12V5A
Levier mécanique	Oui
Amortissement de levée et de descente du mât	Oui
Pack éclairage	Lumière de travail avant LED, clignotant, lumière de marché, lumière de travail arrière LED, lumière d'avertissement stroboscopique | Lumières de travail LED sur mât | Lumière d'avertissement rotative / avertisseur lumineux rotatif | Lampe bleue arrière/avant | Phare anti-brouillard avant | Lampe d'avertissement personnalisée
Poignée arrière avec klaxon	Oui
Type de pneus	Pneumatique | Pneus pleins / pneus non marquants

Copyright 2026 EP Equipment. Tous droits réservés. | Fiche technique mise à jour le 2026-10-20