

EP EQUIPMENT PRO

EFL50-6-HV-PRO

CHARIOT ÉLÉVATEUR À CONTREPOIDS ÉLECTRIQUE HAUTE CAPACITÉ 5,0 T

5000 kg | 7000 mm | 309 V Li-Ion



Compact et puissant

Les EFL40/45/50/55-HV PRO offrent des dimensions plus compactes tout en assurant des performances accrues par rapport aux modèles de chariots élévateurs basse tension. Leur conception à roue avant unique permet une meilleure maniabilité dans les espaces restreints, ce qui les rend idéals pour des secteurs tels que la production d'acier, l'automobile et la fabrication de machines lourdes, où l'espace peut être limité.

SPÉCIFICATION	RÉF	UNITÉ	VALEUR
Fabricant			EP
Désignation modèle			EFL50-6-HV-PRO
Tension de la batterie		V	309
Battery voltage/nominal capacity		V/Ah	309V/173AH
Capacité de charge	Q	kg	5000
Distance du centre de charge	c	mm	600
Poids en ordre de marche		kg	7600
Hauteur du mât replié	h_1	mm	2400
Hauteur de levée	h_3	mm	3000
Hauteur du mât déployé	h_4	mm	4361/3996
Longueur totale	l_1	mm	4370
Largeur totale	b_1/b_2	mm	1495
Longueur jusqu'à la face avant des fourches	l_2	mm	3150
Dimensions des fourches	s/e/l	mm	60×150×1220
Rayon de braquage	Wa	mm	2730
Entrainement			Électrique

Copyright 2026 EP Equipment. Tous droits réservés. | Fiche technique mise à jour le 2026-10-19

Caractéristiques

Performances élevées : vitesse élevée et excellente aptitude en pente

Les batteries Li-ion haute tension permettent de fournir davantage de puissance aux moteurs, améliorant l'accélération et les vitesses de déplacement des chariots grande capacité. Les PMSM complètent ces avantages par des temps de réponse rapides, atteignant rapidement les vitesses et couples requis. Cette combinaison de PMSM et de haute tension peut fournir une puissance de sortie stable et élevée, conférant ainsi aux chariots grande capacité d'excellentes capacités de franchissement de pentes et garantissant que le Chariot élévateur puisse faire face à diverses applications avec facilité.



Le modèle haute tension offre une amélioration des performances de 1,5 à 2 fois par rapport au modèle basse tension. En prenant comme exemple le modèle de 10 tonnes :
Amélioration de 100 % de la vitesse de déplacement des modèles haute tension en conditions en charge et à vide.
Le modèle haute tension présente une vitesse de levage 45 % plus rapide.
Amélioration de 100 % de l'aptitude au franchissement de pentes à vide et de 45 % en charge pour les modèles haute tension.

Copyright 2026 EP Equipment. Tous droits réservés. | Fiche technique mise à jour le 2026-10-19



Efficacité énergétique : autonomie prolongée et recharge rapide

Les batteries Li-ion haute tension présentent une densité énergétique élevée et peuvent stocker davantage d'énergie électrique dans un volume compact. Il est à noter que ces batteries Li-ion haute tension offrent une durée de vie impressionnante allant jusqu'à 4000 cycles, assurant une durabilité à long terme et réduisant le besoin de remplacement des batteries.

Les PMSM intègrent une technologie de commande avancée afin d'optimiser le rendement du moteur. Contrairement aux moteurs CA traditionnels, les PMSM offrent un rendement de conversion énergétique supérieur et réduisent le gaspillage d'énergie.

Équipés de capacités de recharge rapide, les modèles haute tension sont compatibles avec des stations de recharge de qualité automobile et prennent en charge un taux de charge de 1C. Cela réduit au minimum les temps d'arrêt et maximise la productivité, ce qui les rend idéaux pour les opérations sur plusieurs postes.

Sécurité assurée : protection de la batterie et du moteur, surveillance et amortissement du mât

Le module de commande central, VCU (Vehicle Control Unit), renforce la sécurité des chariots élévateurs à Haute tension. Le VCU assure un contrôle précis et une surveillance en temps réel des paramètres critiques afin de garantir que le chariot fonctionne dans des limites de sécurité.



Il dispose également d'un contrôle de la vitesse en virage, qui ajuste la vitesse du chariot élévateur en fonction de l'angle de braquage, garantissant ainsi la stabilité dans les virages. Une alarme de survitesse avertit l'opérateur si le chariot élévateur dépasse la limite de vitesse sûre.*

Le mât du chariot élévateur grande capacité est équipé d'un système d'amortissement hydraulique qui garantit un levage et une descente des charges en douceur. La largeur du mât et la liaison entre le mât et le châssis ont été augmentées, offrant un champ de vision plus large et une meilleure stabilité en hauteur, ce qui permet aux opérateurs de manipuler les charges avec davantage de confiance et de précision.

Copyright 2026 EP Equipment. Tous droits réservés. | Fiche technique mise à jour le 2026-10-19

Stratégie intelligente et fiable de gestion thermique



Les chariots grande capacité utilisent trois systèmes de refroidissement distincts afin de garantir des performances et une fiabilité optimales. Plus précisément, deux systèmes de refroidissement par eau sont utilisés pour le moteur et la batterie, tandis qu'un système de refroidissement par huile est dédié au système hydraulique. L'unité de refroidissement par eau 2-en-1 améliorée simplifie l'agencement des conduites, améliorant l'efficacité du système et réduisant les points de fuite potentiels tout en maintenant d'excellentes performances de refroidissement.

Les systèmes de refroidissement par eau offrent des performances de refroidissement supérieures, empêchant le chariot de surchauffer même dans les conditions les plus exigeantes ou pendant les fortes chaleurs estivales.

En outre, les systèmes de refroidissement par eau fonctionnent généralement avec moins de bruit que les systèmes de refroidissement par air reposant sur des ventilateurs à grande vitesse.

Le système de refroidissement par huile, quant à lui, est utilisé pour le système hydraulique. Ce système garantit que les composants hydrauliques restent dans des plages de température optimales, préservant ainsi leur efficacité et évitant toute surchauffe.

Faible maintenance : durée de vie de la batterie prolongée et composants fiables

Le fonctionnement à une tension plus élevée permet de concevoir la batterie avec moins de cellules individuelles. La conception intégrée du bloc-batterie simplifie davantage la structure, améliorant la fiabilité tout en réduisant la complexité de la maintenance et les points de défaillance potentiels.



La conception intégrée du moteur hydraulique simplifie davantage le système, améliorant la fiabilité tout en réduisant la maintenance. Les composants clés, notamment le moteur, le contrôleur et la batterie développée en interne, sont tous conformes à l'indice IP67 et équipés d'un refroidissement par eau, garantissant des performances stables dans des conditions exigeantes.

Copyright 2026 EP Equipment. Tous droits réservés. | Fiche technique mise à jour le 2026-10-19

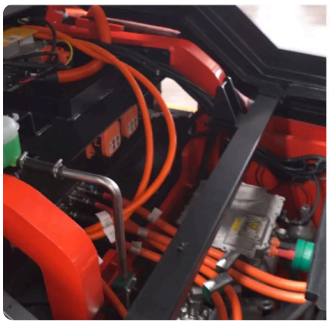

Durabilité : zéro émission pour un environnement plus propre

En tant que chariots entièrement électriques alimentés par des batteries lithium-ion, ces chariots élévateurs ne produisent aucune émission pendant leur fonctionnement, éliminant l'exposition aux fumées toxiques telles que le monoxyde de carbone et les oxydes d'azote. Contrairement aux batteries au plomb-acide qui peuvent fuir de l'acide corrosif, les batteries lithium-ion ne présentent aucun risque de déversement dangereux. Les chariots lithium-ion grande capacité contribuent à un environnement de travail intérieur plus propre et plus sûr sans compromettre les capacités de manutention.

Forte adaptabilité aux conditions météorologiques extérieures difficiles

Bénéficiez d'une productivité ininterrompue sous la pluie, dans les flaques et dans des conditions humides grâce à l'indice IPX4 global. De plus, les composants Haute tension bénéficient d'un indice IP67 exceptionnel. Conçus pour résister à des températures extrêmes, les chariots grande capacité offrent une plage de température ambiante de -20℃~40℃, leur permettant de fonctionner quelles que soient les conditions climatiques.



Le chauffage de la batterie pendant la charge est une fonction de série sur les modèles grande capacité. Il s'active lorsque la température ambiante est inférieure à zéro afin d'offrir en permanence une plage de température optimale pour une charge efficace et sûre, même par temps froid.

VDI Chart

	SPÉCIFICATION	RÉF	UNITÉ	VALEUR
1.1	Fabricant			EP
1.2	Désignation modèle			EFL50-6-HV-PRO
1.3	Entrainement			Électrique
1.4	Type de conduite			Assis
1.5	Capacité de charge	Q	kg	5000
1.6	Distance du centre de charge	c	mm	600
1.8	Distance du talon de fourche à l'axe d'essieu avant	x	mm	555
1.9	Empattement	y	mm	2000

Copyright 2026 EP Equipment. Tous droits réservés. | Fiche technique mise à jour le 2026-10-19

	SPÉCIFICATION	RÉF	UNITÉ	VALEUR
2.1	Poids en ordre de marche		kg	7600
2.2	Charge sur l'essieu en charge à l'avant/à l'arrière		kg	11195/1405
2.3	Charge sur l'essieu à vide à l'avant/à l'arrière		kg	3308/4292
3.1	Type de pneu			Pneumatique
3.2	Dimensions des roues AV		mm	300-15-20PR
3.3	Dimnesions des roues AR		mm	7.00-12-14PR
3.5	Roues, nombre à l'avant / à l'arrière (x=à entrainement)			2x/2
3.6	Voie avant	b_{10}	mm	1176
3.7	Voie arrière	b_{11}	mm	1190
4.1	Inclinaison du mât avant/arrière	α/β	°	6/12
4.2	Hauteur du mât replié	h_1	mm	2400
4.3	Levée libre	h_2	mm	160
4.4	Hauteur de levée	h_3	mm	3000
4.5	Hauteur du mât déployé	h_4	mm	4361/3996
4.7	Hauteur du toit de protection (cabine)	h6	mm	2400
4.8	Hauteur siège-cariste	h7	mm	1290
4.12	Hauteur de l'attelage	h10	mm	640
4.19	Longueur totale	l_1	mm	4370
4.20	Longueur jusqu'à la face avant des fourches	l_2	mm	3150
4.21	Largeur totale	b_1/b_2	mm	1495
4.22	Dimensions des fourches	s/e/l	mm	60×150×1220
4.23	Tablier porte fourches ISO 2328 (classe/forme A, B)			4A
4.24	Largeur du tablier porte-fourches	b_3	mm	1380 (1424)
4.31	Garde au sol, en charge, sous le mât	m_1	mm	150
4.32	Garde au sol, centre de l'empattement	m_2	mm	180
4.34.1	Largeur d'allée de travail (palette 1000 x1 200 transversale)	Ast	mm	4485
4.34.2	Largeur d'allée de travail (palette 800 x 1200 transversale)	Ast	mm	4685
4.35	Rayon de braquage	Wa	mm	2730
4.36	Rayon de braquage intérieur	b_{13}	mm	935
5.1	Vitesse de translation en charge/à vide		km/h	24/25
5.2	Vitesse de levée en charge/à vide		m/s	0.41/0.46
5.3	Vitesse de descente en charge/à vide		m/s	0.42/0.35

Copyright 2026 EP Equipment. Tous droits réservés. | Fiche technique mise à jour le 2026-10-19

	SPÉCIFICATION	RÉF	UNITÉ	VALEUR
5.5	Capacité traction, en charge/à vide			/
5.6	Capacité de traction maxi en charge/à vide		N	/
5.8	Pente maximale en charge/à vide		%	23/25
5.10	Frein de service			Mécanique/hydraulique
5.11	Frein de stationnement			Mécanique
6.1	Moteur de traction puissance S2 60 min		kW	30
6.2	Moteur de levée puissance S3 15%		kW	27.8
6.4	Battery voltage/nominal capacity		V/Ah	309V/173AH
6.4.1	Tension de la batterie		V	309
6.4.3	Type de batterie			Li-Ion
6.5	Poids de la batterie		kg	500
6.6	Consommation d'énergie selon la norme DIN EN 16796		kWh/h	/ [1)]
6.7	Rendement du chiffre d'affaires selon la norme VDI 2198		t/h	/
6.8	Efficacité de manutention selon VDI 2198		t/kWh	/
8.1	Type de commande de conduite			PMSM
10.2	Volume d'huile pour les équipements auxiliaires		ℓ/min	/
10.5	Type direction			Hydraulique
10.7	Niveau de pression acoustique à l'oreille du conducteur		dB(A)	/
15.1	Courant de sortie du chargeur		A	/

Les spécifications et les conceptions sont susceptibles d'être modifiées sans préavis dans le cadre de l'amélioration continue des produits. Les images et les données techniques présentées peuvent inclure des équipements en option et sont fournies à titre indicatif uniquement. Toutes les dimensions sont soumises aux tolérances de fabrication standard.

Copyright 2026 EP Equipment. Tous droits réservés. | Fiche technique mise à jour le 2026-10-19

VDI Drawing

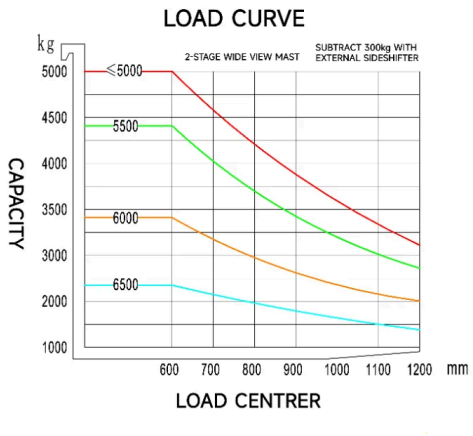

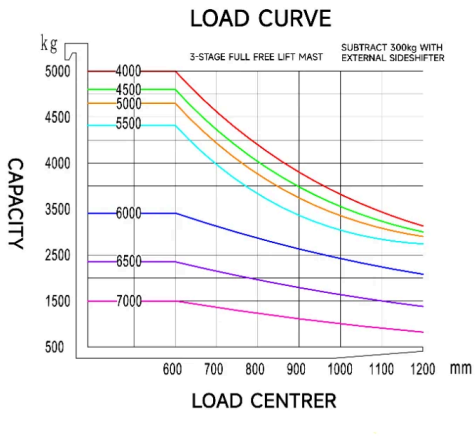

Copyright 2026 EP Equipment. Tous droits réservés. | Fiche technique mise à jour le 2026-10-19

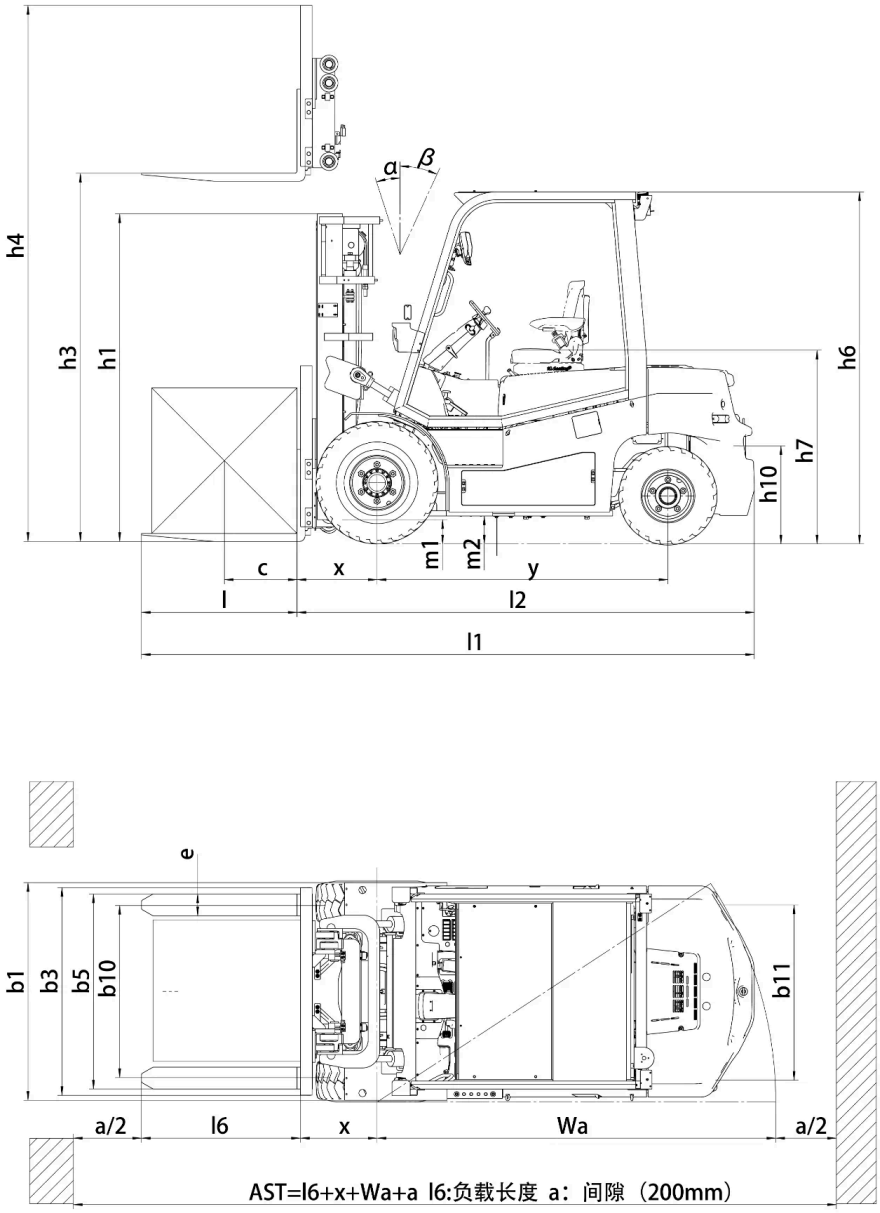

Options de Mât

TYPE DE MÂT	HAUTEUR DE LEVÉE (H3, MM)	HAUTEUR MÂT REPLIÉ (H1, MM)	HAUTEUR MÂT DÉPLOYÉ, SANS DOSSERET (H4, MM)	HAUTEUR MÂT DÉPLOYÉ, AVEC DOSSERET (H4, MM)	HAUTEUR DE LEVÉE LIBRE, SANS DOSSERET (H2, MM)	HAUTEUR DE LEVÉE LIBRE, AVEC DOSSERET (H2, MM)	INCLINAISON AVANT (A, DEGRÉS)	INCLINAISON ARRIÈRE (B, MM)	DISTANCE DE CHARGE (X, KG)
Mât standard 2 éléments	3000	2400	3996	4333	160	160	6	12	600
Mât standard 2 éléments	3500	2650	4496	4833	160	160	6	12	600

Copyright 2026 EP Equipment. Tous droits réservés. | Fiche technique mise à jour le 2026-10-19

TYPE DE MÂT	HAUTEUR DE LEVÉE (H3, MM)	HAUTEUR MÂT REPLIÉ (H1, MM)	HAUTEUR MÂT DÉPLOYÉ, SANS DOSSERET (H4, MM)	HAUTEUR MÂT DÉPLOYÉ, AVEC DOSSERET (H4, MM)	HAUTEUR DE LEVÉE LIBRE, SANS DOSSERET (H2, MM)	HAUTEUR DE LEVÉE LIBRE, AVEC DOSSERET (H2, MM)	INCLINAISON AVANT (A, DEGRÉS)	INCLINAISON ARRIÈRE (B, MM)	DISTANCE DE CHARGE (X, KG)
Mât standard 2 éléments	3600	2700	4596	4933	160	160	6	12	600
Mât standard 2 éléments	4000	2900	4996	5333	160	160	6	12	600
Mât standard 2 éléments	4500	3200	5546	5833	160	160	6	6	600
Mât standard 2 éléments	5000	3450	6046	6333	160	160	6	6	600
Mât standard 2 éléments	5500	3750	6596	6833	160	160	3	6	600
Mât standard 2 éléments	6000	4000	7096	7333	160	160	3	6	600
Mât standard 2 éléments	6500	4300	7646	7833	160	160	3	6	600
Mât 2 éléments à levée libre	3000	2250	3849	4334	1430	943	6	12	600
Mât 2 éléments à levée libre	3500	2500	4349	4834	1680	1193	6	12	600
Mât 2 éléments à levée libre	4000	2750	4849	5334	1930	1443	6	12	600
Mât 2 éléments à levée libre	4500	3050	5399	5834	2230	1743	6	6	600
Mât 2 éléments à levée libre	5000	3300	5899	6334	2480	1993	6	6	600
Mât 2 éléments à levée libre	5500	3600	6449	6834	2780	2293	3	6	600
Mât 2 éléments à levée libre	6000	3850	6949	7334	3030	2543	3	6	600
Mât 2 éléments à levée libre	6500	4150	7499	7834	3330	2843	3	6	600
Mât 3 éléments à levée libre	4000	2230	4870	5333	1390	927	6	12	600
Mât 3 éléments à levée libre	4300	2330	5170	5633	1490	1027	6	12	600
Mât 3 éléments à levée libre	4500	2397	5370	5833	1557	1094	6	6	600
Mât 3 éléments à levée libre	4700	2464	5570	6033	1624	1161	6	6	600

Copyright 2026 EP Equipment. Tous droits réservés. | Fiche technique mise à jour le 2026-10-19

TYPE DE MÂT	HAUTEUR DE LEVÉE (H3, MM)	HAUTEUR MÂT REPLIÉ (H1, MM)	HAUTEUR MÂT DÉPLOYÉ, SANS DOSSERET (H4, MM)	HAUTEUR MÂT DÉPLOYÉ, AVEC DOSSERET (H4, MM)	HAUTEUR DE LEVÉE LIBRE, SANS DOSSERET (H2, MM)	HAUTEUR DE LEVÉE LIBRE, AVEC DOSSERET (H2, MM)	INCLINAISON AVANT (A, DEGRÉS)	INCLINAISON ARRIÈRE (B, MM)	DISTANCE DE CHARGE (X, KG)
Mât 3 éléments à levée libre	4800	2497	5670	6133	1657	1228	6	6	600
Mât 3 éléments à levée libre	5000	2563	5870	6333	1724	1261	6	6	600
Mât 3 éléments à levée libre	5500	2730	6370	6833	1891	1428	3	6	600
Mât 3 éléments à levée libre	6000	2947	6920	7333	2058	1645	3	6	600
Mât 3 éléments à levée libre	6500	3113	7420	7833	2225	1812	3	6	600
Mât 3 éléments à levée libre	7000	3280	7920	8333	2392	1979	3	6	600

Options

ARTICLE	OPTIONS (articles optionnels marqués en jaune)
Dimension de la fourche	150*60*1220 | Peut être personnalisé
Option largeur du tablier porte-fourches	1380mm | Oui et peut être personnalisé
Hauteur du dossier	1185mm | Oui et peut être personnalisé
Matière des roues avant	Pneumatiques | Pleins standard | Pleins non marquants
Matière des roues arrière	Pneumatiques | Pleins standard | Pleins non marquants
Capacité de la batterie	309V173AH | 309V228AH
Chargeur	309V-65A | 309V-100A | 309V-130A | 309V-200A | 309V-260A
Type de siège	KL01 avec accoudoir | GRAMMER-MSG65
Équipements auxiliaires	Non | Déplacement latéral externe | Positionneur de fourches avec déplacement latéral | Positionneur de fourches avec fourches à tenons
Goupille d'attelage	Oui et non personnalisable
Feu arrière	LED | gyrophare | gyrophare avec avertisseur sonore
Projecteur bleu	Non | Arrière | Avant et arrière
Lampe d'avertissement de zone	Non | Les deux côtés | Les deux côtés et l'arrière | Arrière
Avertisseur sonore (buzzer)	Avertisseur sonore | Anglais
Caméra	Radar de recul/caméra de recul/radar et caméra de recul

Copyright 2026 EP Equipment. Tous droits réservés. | Fiche technique mise à jour le 2026-10-19

ARTICLE	OPTIONS (articles optionnels marqués en jaune)
Système OPS (présence opérateur)	USB TYPE A/C
Interface USB	Interface USB 24V
Télématique	Oui et non personnalisé
Cabine	Non | Cabine semi-fermée de base① | Cabine semi-fermée améliorée② | Cabine complète③ | Cabine complète améliorée④
Toit de protection	de série
Limitation de vitesse en virage	Non | Oui et non personnalisable
Système de chauffage pendant la charge de la batterie lithium	Oui et non personnalisable
Dispositif d'identification de l'opérateur	Non | Lecteur de cartes
Limitation électronique du levage	Non | Oui et non personnalisable
Commande hydraulique	Commande du bout des doigts | Levier mécanique
Accoudoir arrière avec klaxon	Oui et non personnalisable
Alarme de survitesse réglable	Non | Oui et non personnalisable
Mast working light	Non | LED*2
Fog light	Non | Oui et non personnalisable
Cigarette lighter socket	Non | Oui et non personnalisable
Reversing radar	Non | radar de recul | caméra de recul | radar de recul + caméra de recul
Travel deceleration function after mast lifting	Non | Oui et non personnalisable
Options	Pneus pleins / pneus non marquants | Prise allume-cigare 12V5A | Alarme de survitesse réglable
Levier mécanique	Oui
Amortissement de levée et de descente du mât	Oui
Pack éclairage	Feu de travail avant LED, clignotant, feu de gabarit, feu de travail arrière LED, feu d'avertissement stroboscopique | Feux de travail LED sur mât | Rotating warning light / rotating buzzer warning light | Rear/rear and front blue lamp | Front fog light | Customized area warning light

Copyright 2026 EP Equipment. Tous droits réservés. | Fiche technique mise à jour le 2026-10-19