EP EQUIPMENT PRO

EFL1803-HV-9

CHARIOT ÉLÉVATEUR ÉLECTRIQUE À CONTREPOIDS GRANDE CAPACITÉ 18T

18000 kg | 8000 mm | 309 V Li-Ion



La série EFL1603/1803HV est conçue pour les industries à grande échelle telles que la production d'acier, l'exploitation minière, les ports et le manutention de matériaux de construction. Avec des hauteurs de levage allant jusqu'à 7 000 mm et des performances de traction puissantes, elle permet un mouvement efficace de charges lourdes sur de longues périodes. Grâce à ses pneus pneumatiques, son châssis robuste de style IC et sa direction hydraulique, elle fonctionne également bien sur un terrain extérieur inégal. Les équipements optionnels, tels que les positionneurs de fourche à déplacement latéral, les cabines complètes avec climatisation et l'intégration de télématique, la rendent adaptab...

SPÉCIFICATION	RÉF	UNITÉ	VALEUR
Fabricant			EP
Désignation modèle			EFL1803-HV-9
Tension de la batterie		V	309
Battery voltage/nominal capacity		V/Ah	618.24/228
Capacité de charge	Q	kg	18000
Distance du centre de charge	c	mm	900
Poids en ordre de marche		kg	24100
Hauteur du mât replié	h_1	mm	3700
Hauteur de levée	h_3	mm	4000
Hauteur du mât déployé	h_4	mm	5660
Longueur totale	l_1	mm	7370
Largeur totale	b_1/b_2	mm	2530
Longueur jusqu'à la face avant des fourches	l_2	mm	5550
Dimensions des fourches	s/e/l	mm	100×250×1800
Rayon de braquage	Wa	mm	5175
Entrainement			Électrique

Copyright 2026 EP Equipment. Tous droits réservés. | Fiche technique mise à jour le 2026-09-29

Caractéristiques

Haute performance : grande vitesse et forte capacité de montée

Les batteries Li-ion haute tension permettent une meilleure transmission de puissance aux moteurs, améliorant l'accélération et les vitesses de déplacement des chariots de haute capacité. Les PMSM complètent cela avec des temps de réponse rapides, atteignant rapidement les vitesses et les couples requis. Cette combinaison de PMSM et de haute tension peut fournir une sortie de puissance stable et forte, ce qui donne aux chariots de haute capacité d'excellentes capacités de montée, garantissant que le chariot élévateur peut faire face à diverses applications avec aisance.



Le modèle haute tension offre une amélioration des performances de 1,5 à 2 fois par rapport au modèle basse tension. Prenons comme exemple le modèle de 10 tonnes :
Amélioration de 100 % de la vitesse de déplacement pour les modèles haute tension en charge et à vide.
Le modèle haute tension démontre une vitesse de levage 45 % plus rapide.
Amélioration de 100 % de l'aptitude à la pente à vide, amélioration de 45 % en charge pour les modèles haute tension.

Copyright 2026 EP Equipment. Tous droits réservés. | Fiche technique mise à jour le 2026-09-29

Efficacité énergétique : autonomie prolongée et charge rapide

Les batteries lithium haute tension ont une densité énergétique élevée et peuvent stocker plus d'énergie électrique dans un volume compact. Les systèmes haute tension consomment moins d'énergie et offrent une durée de fonctionnement de batterie plus longue par rapport aux systèmes basse tension. Il est à noter que ces batteries Li-ion haute tension disposent d'une durée de vie en cycles impressionnante allant jusqu'à 4000 cycles, garantissant une durabilité à long terme et minimisant le besoin de remplacements de batterie.



Les PMSM intègrent une technologie de contrôle avancée pour optimiser l'efficacité du moteur. Contrairement aux moteurs AC traditionnels, les PMSM ont une efficacité de conversion d'énergie plus élevée et réduisent le gaspillage d'énergie. Cela signifie que les chariots de haute capacité peuvent travailler en continu pendant de longues heures à des coûts moindres.

Équipés de capacités de charge rapide, les chariots de haute capacité offrent une expérience de charge remarquable. Les modèles haute tension sont compatibles avec des stations de charge de qualité véhicule et supportent une capacité de charge de 1C, leur permettant d'être entièrement chargés en aussi peu que 1 à 1,2 heures. Cela minimise le temps d'arrêt et maximise la productivité, ce qui est idéal pour des opérations à plusieurs postes.

Les batteries lithium présentent des coûts de charge considérablement inférieurs à ceux des dépenses en carburant. L'intégration de la technologie haute tension et PMSM permet d'atteindre jusqu'à 15 % d'économies d'électricité par rapport aux configurations de technologie lithium et AC traditionnelles. Cela réduit significativement les coûts de consommation d'énergie à long terme.

Copyright 2026 EP Equipment. Tous droits réservés. | Fiche technique mise à jour le 2026-09-29

Sécurité assurée : protection de la batterie et du moteur, surveillance et amortissement de mât

Les batteries lithium haute tension et les PMSM utilisent plusieurs mesures de protection pour garantir des opérations sûres, notamment la protection contre la surcharge, la surveillance de la température excessive, la protection contre les courts-circuits, etc., minimisant ainsi le risque de dangers potentiels et maximisant la sécurité opérationnelle.



Le module de contrôle central - VCU (Vehicle Control Unit) prolonge la sécurité des chariots élévateurs haute tension. Le VCU fournit un contrôle précis et une surveillance en temps réel des paramètres critiques pour garantir que le chariot fonctionne dans des limites de sécurité.

Il dispose également d'un contrôle de la vitesse de virage, qui ajuste la vitesse du chariot élévateur en fonction de l'angle de virage, garantissant la stabilité lors des tournants. Une alarme de sur-vitesse avertit l'opérateur si le chariot élévateur dépasse la limite de vitesse sécuritaire.*

Le mât du chariot élévateur de haute capacité est équipé d'un système de buffer hydraulique qui garantit un levage et un abaissement en douceur des charges. Avec une décélération contrôlée, le mouvement des fourches est fluide sans arrêts brusques qui pourraient endommager la charge ou causer de l'inconfort à l'opérateur. Cette fonctionnalité améliore la sécurité opérationnelle et prolonge la durée de vie des composants du mât.

Copyright 2026 EP Equipment. Tous droits réservés. | Fiche technique mise à jour le 2026-09-29

Stratégie intelligente et fiable pour la gestion thermique

Les chariots de haute capacité utilisent trois systèmes de refroidissement distincts pour garantir des performances optimales et une fiabilité. Plus précisément, deux systèmes de refroidissement à eau sont employés pour le moteur et la batterie, tandis qu'un système de refroidissement à huile est dédié au système hydraulique.

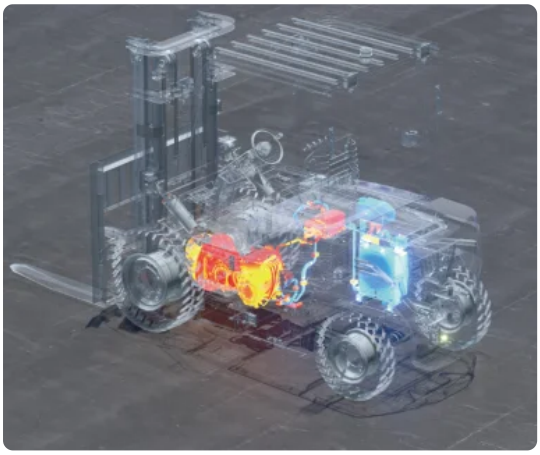

Les systèmes de refroidissement à eau offrent des performances de refroidissement supérieures, empêchant le chariot de surchauffer même dans les conditions les plus exigeantes ou sous la chaleur de l'été. La capacité de transfert de chaleur de l'eau est supérieure à celle de l'air, ce qui lui permet de dissiper la chaleur plus efficacement des composants critiques comme le moteur et la batterie. Cette dissipation efficace de la chaleur contribue à maintenir la température de la batterie autour de 30~35 ℃ , protégeant ces composants vitaux de la surchauffe et des dommages ou pannes potentiels. Par conséquent, cela améliore la fiabilité et la longévité globales des chariots de haute capacité.

De plus, les systèmes de refroidissement à eau fonctionnent généralement avec moins de bruit par rapport aux systèmes de refroidissement à air qui dépendent de ventilateurs à grande vitesse. Cette réduction du bruit est particulièrement bénéfique dans les applications où un fonctionnement plus silencieux est souhaitable, comme dans les zones urbaines ou dans les installations intérieures.

Le système de refroidissement à huile, en revanche, est utilisé pour le système hydraulique. Ce système garantit que les composants hydrauliques restent dans des plages de température optimales, maintenant ainsi leur efficacité et prévenant la surchauffe. En gérant efficacement la température du système hydraulique, le système de refroidissement à huile contribue au bon fonctionnement de la fonction hydraulique du chariot.

Copyright 2026 EP Equipment. Tous droits réservés. | Fiche technique mise à jour le 2026-09-29

Entretien réduit : durée de vie de la batterie prolongée



Fonctionner à une tension plus élevée permet de concevoir la batterie avec moins de cellules individuelles. Avec moins de composants et une conception plus simple, le risque de défaillance de la batterie est réduit.

Grâce à un BMS (Battery Management System) avancé qui aide à réguler et surveiller la batterie haute tension, ces batteries tendent à avoir une plus longue durée de vie que les batteries lithium basse tension, réduisant ainsi le besoin de remplacement de la batterie.

La conception de rotor simple et sans balais des PMSM élimine l'usure mécanique due aux balais et aux collecteurs. Cette construction durable et à faible friction nécessite peu d'entretien périodique, réduisant ainsi les coûts de main-d'œuvre associés et le temps d'arrêt.

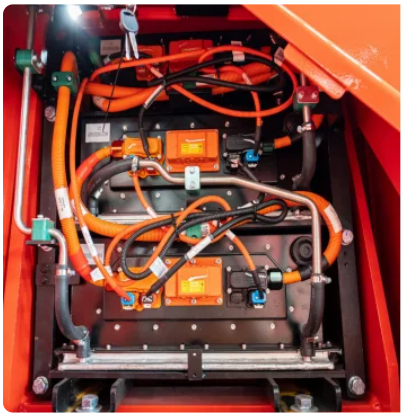

ZERO EMISSIONS

Durabilité : zéro émission pour un environnement plus propre

En tant que chariots entièrement électriques alimentés par des batteries lithium-ion, ces chariots élévateurs produisent zéro émission pendant leur fonctionnement, éliminant l'exposition aux fumées toxiques telles que le monoxyde de carbone et les oxydes d'azote. Contrairement aux batteries au plomb, qui peuvent fuir de l'acide corrosif, les batteries lithium-ion ne présentent pas de risque de déversements dangereux. Les chariots li-ion de haute capacité contribuent à un environnement de travail intérieur plus propre et plus sûr sans compromettre les capacités de manutention.

Copyright 2026 EP Equipment. Tous droits réservés. | Fiche technique mise à jour le 2026-09-29

Grande adaptabilité aux conditions climatiques extérieures difficiles

Expérimentez une productivité ininterrompue à travers la pluie, les flaques et les conditions humides avec le classement IPX4 global. De plus, un classement IP67 exceptionnel pour les composants haute tension. Conçus pour résister à des températures extrêmes, les chariots de haute capacité offrent une plage de température ambiante de -20℃ à 40℃, leur permettant de performer peu importe le climat.

Le chauffage de la batterie lors de la charge est une fonction standard pour les modèles de haute capacité, qui est activée lorsque la température ambiante est inférieure à zéro pour toujours offrir une plage de température optimale pour une charge efficace et sûre même dans des conditions météorologiques froides.



Les doubles roues avant sont une configuration standard sur plusieurs modèles offrant une base de support plus large, ce qui améliore considérablement la stabilité du chariot élévateur. En tenant compte des charges des chariots de haute capacité, le poids de la charge est réparti plus uniformément sur une plus grande surface. L'augmentation de la surface de contact au sol fournie par les doubles roues améliore la traction. Cela est particulièrement bénéfique dans les environnements où le sol peut être glissant ou inégal lors de l'opération en extérieur, garantissant que le chariot élévateur peut maintenir une bonne adhérence et fonctionner en toute sécurité. Cela aide non seulement à maintenir l'équilibre, mais minimise également le stress sur les pneus individuels, prolongeant ainsi la durée de vie des pneus.

Excellent soutien pour l'investissement des clients : Service après-vente

Services à distance/En ligne :
La technologie télématique permet une surveillance à distance des conditions de batterie, de l'état de performance et d'autres paramètres critiques pour les chariots élévateurs. De plus, des experts en production, techniques et service après-vente sont disponibles 24 heures sur 24 pour fournir des solutions rapides et complètes pour tout problème de maintenance via un support virtuel.

Services physiques :
Des manuels complets et des documents de support sont fournis pour tous les modèles de chariots élévateurs. En cas de pannes ou de remplacements, les pièces de rechange sont rapidement livrées aux sites des clients par des filiales mondiales ou un inventaire national, minimisant ainsi les perturbations opérationnelles causées par les temps d'arrêt de l'équipement.

Copyright 2026 EP Equipment. Tous droits réservés. | Fiche technique mise à jour le 2026-09-29

VDI Chart

	SPÉCIFICATION	RÉF	UNITÉ	VALEUR
1.1	Fabricant			EP
1.2	Désignation modèle			EFL1803-HV-9
1.3	Entrainement			Électrique
1.4	Type de conduite			Assis
1.5	Capacité de charge	Q	kg	18000
1.6	Distance du centre de charge	c	mm	900
1.8	Distance du talon de fourche à l'axe d'essieu avant	x	mm	1030
1.9	Empattement	y	mm	3750
2.1	Poids en ordre de marche		kg	24100
2.2	Charge sur l'essieu en charge à l'avant/à l'arrière		kg	38770/3330
2.3	Charge sur l'essieu à vide à l'avant/à l'arrière		kg	11800/12300
3.1	Type de pneu			Pneumatique
3.2	Dimensions des roues AV		mm	12.00-24-24PR
3.3	Dimnesions des roues AR		mm	12.00-24-24PR
3.5	Roues, nombre à l'avant / à l'arrière (x=à entrainement)			4×/2
3.6	Voie avant	b_{10}	mm	1880
3.7	Voie arrière	b_{11}	mm	2200
4.1	Inclinaison du mât avant/arrière	α/β	°	6/12
4.2	Hauteur du mât replié	h_1	mm	3700
4.3	Levée libre	h_2	mm	110
4.4	Hauteur de levée	h_3	mm	4000
4.5	Hauteur du mât déployé	h_4	mm	5660
4.7	Hauteur du toit de protection (cabine)	h6	mm	3220
4.8	Hauteur siège-cariste	h7	mm	2050
4.12	Hauteur de l'attelage	h10	mm	430
4.19	Longueur totale	l_1	mm	7370
4.20	Longueur jusqu'à la face avant des fourches	l_2	mm	5550
4.21	Largeur totale	b_1/b_2	mm	2530
4.22	Dimensions des fourches	s/e/l	mm	100×250×1800
4.23	Tablier porte fourches ISO 2328 (classe/forme A, B)			-
4.24	Largeur du tablier porte-fourches	b_3	mm	2500

Copyright 2026 EP Equipment. Tous droits réservés. | Fiche technique mise à jour le 2026-09-29

	SPÉCIFICATION	RÉF	UNITÉ	VALEUR
4.31	Garde au sol, en charge, sous le mât	m_1	mm	165
4.32	Garde au sol, centre de l'empattement	m_2	mm	265
4.34.1	Largeur d'allée de travail (palette 1000 x1 200 transversale)	Ast	mm	8145
4.34.2	Largeur d'allée de travail (palette 800 x 1200 transversale)	Ast	mm	8145
4.35	Rayon de braquage	Wa	mm	5175
5.1	Vitesse de translation en charge/à vide		km/h	20/20
5.2	Vitesse de levée en charge/à vide		m/s	0.35/0.4
5.3	Vitesse de descente en charge/à vide		m/s	0.5/0.35
5.5	Capacité traction, en charge/à vide			92000/92000
5.6	Capacité de traction maxi en charge/à vide		N	95000/95000
5.8	Pente maximale en charge/à vide		%	20/30
5.10	Frein de service			Mécanique/Hydraulique
5.11	Frein de stationnement			Mécanique/Hydraulique
6.1	Moteur de traction puissance S2 60 min		kW	90
6.2	Moteur de levée puissance S3 15%		kW	60
6.4	Battery voltage/nominal capacity		V/Ah	618.24/228
6.4.1	Tension de la batterie		V	309
6.4.3	Type de batterie			Li-Ion
6.5	Poids de la batterie		kg	932
6.6	Consommation d'énergie selon la norme DIN EN 16796		kWh/h	20.9 [1)]
6.7	Rendement du chiffre d'affaires selon la norme VDI 2198		t/h	/
6.8	Efficacité de manutention selon VDI 2198		t/kWh	/
8.1	Type de commande de conduite			PMSM
10.1	Pression de service pour les équipements auxiliaires		bar	180
10.2	Volume d'huile pour les équipements auxiliaires		ℓ/min	80
10.5	Type direction			Hydraulique
10.7	Niveau de pression acoustique à l'oreille du conducteur		dB(A)	<75
15.1	Courant de sortie du chargeur		A	115

Les spécifications et les conceptions sont susceptibles d'être modifiées sans préavis dans le cadre de l'amélioration continue des produits. Les images et les données techniques présentées peuvent inclure des équipements en option et sont fournies à titre indicatif uniquement. Toutes les dimensions sont soumises aux tolérances de fabrication standard.

Copyright 2026 EP Equipment. Tous droits réservés. | Fiche technique mise à jour le 2026-09-29

VDI Drawing

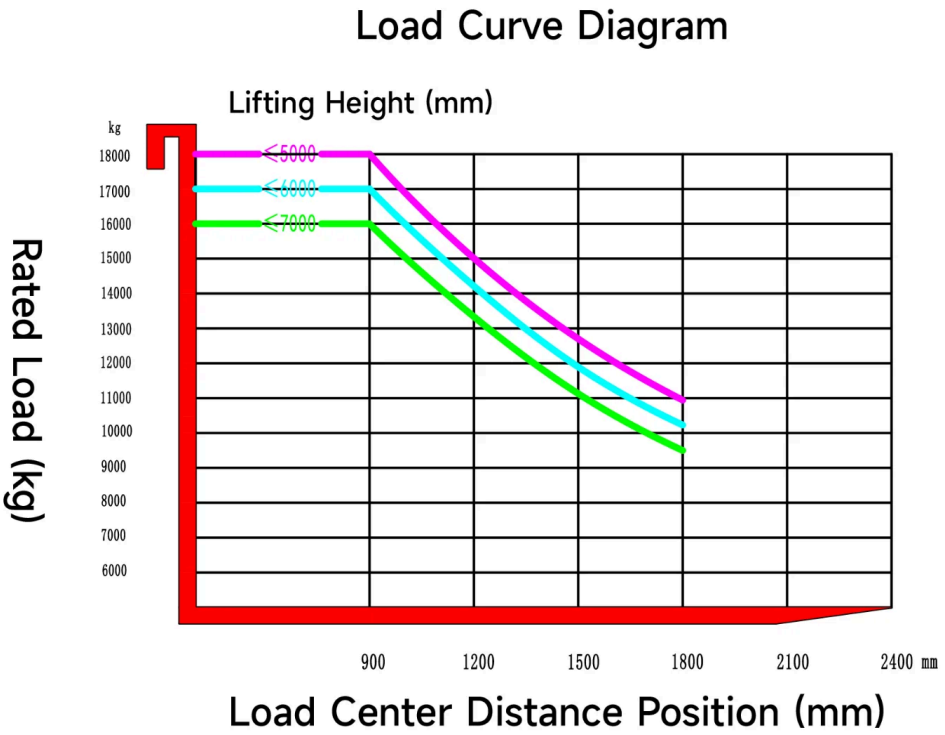

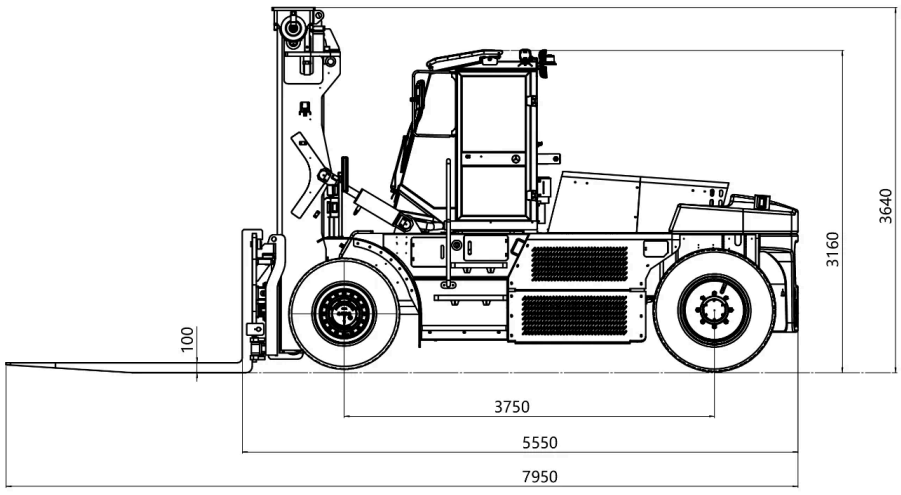

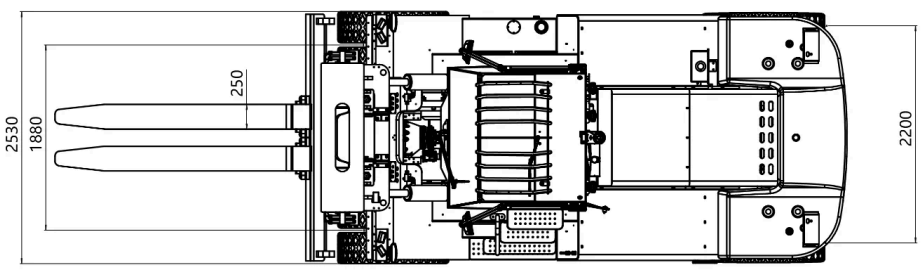

Copyright 2026 EP Equipment. Tous droits réservés. | Fiche technique mise à jour le 2026-09-29

Options de Mât

TYPE DE MÂT	HAUTEUR DE LEVÉE (H3, MM)	HAUTEUR MÂT REPLIÉ (H1, MM)	HAUTEUR MÂT DÉPLOYÉ, SANS DOSSERET (H4, MM)	HAUTEUR DE LEVÉE LIBRE, SANS DOSSERET (H2, MM)	INCLINAISON AVANT (A, DEGRÉS)	INCLINAISON ARRIÈRE (B, MM)	DISTANCE DE CHARGE (X, KG)
2-Mât standard	3500	3440	5140	110	6	12	1030
2-Mât standard	4000	3700	5660	110	6	12	1030
2-Mât standard	4200	3750	5800	110	6	12	1030
2-Mât standard	4500	3900	6100	110	6	12	1030
2-Mât standard	5000	4150	6600	110	6	12	1030
3-Mât libre	4000	2963	5720	1293	6	12	1110
3-Mât libre	5000	3130	6220	1460	6	12	1110
3-Mât libre	4500	3200	6430	1530	6	12	1110
3-Mât libre	4710	3297	6720	1627	6	12	1110
3-Mât libre	5500	3463	7220	1793	3	6	1110
3-Mât libre	6000	3630	7720	1960	3	6	1110
3-Mât libre	6500	3797	8220	2127	3	6	1110
3-Mât libre	7000	3963	8720	2293	3	6	1110
3-Mât libre	7500	4130	9220	2460	3	6	1110
3-Mât libre	8000	4297	9720	2627	3	6	1110

Options

ARTICLE	OPTIONS (articles optionnels marqués en jaune)
Dimension de la fourche	Longueur de fourche personnalisée/accessoires non standards | Fourches guidées par rouleau de 1800/2440 mm | Positionneur de fourche avec décalage latéral
Option largeur du tablier porte-fourches	Largeur de chariot de fourche personnalisée | Chariot de fourche de 2500
Matière des roues avant	Pneumatic | Normal solid | Non-marking solid
Matière des roues arrière	Pneumatic | Normal solid | Non-marking solid
Capacité de la batterie	batterie 309V228Ah LFP | batterie 618.24V/228Ah LFP

Copyright 2026 EP Equipment. Tous droits réservés. | Fiche technique mise à jour le 2026-09-29

ARTICLE	OPTIONS (articles optionnels marqués en jaune)
Chargeur	20kw (AC triphasé 370V-460V, 50-60HZ, prise 32A) | 40kw (AC triphasé 370V-460V, 50-60HZ, prise 63A)
Type de siège	Siège suspendu Grammer 85/722 avec accoudoir, chauffage et OPS
Équipements auxiliaires	Positionneur de fourches avec déplacement latéral : Fourches avec terminaux west | Positionneur de fourches avec déplacement latéral : Fourches guidées par rouleaux
Goupille d'attelage	Yes and not customized
Phare avant	LED
Feu arrière	LED
Lampe d'avertissement	LED | rotating warning light | rotating warning light with buzzer
Lampe de direction	LED
Projecteur bleu	No | Rear | Front and rear
Lampe d'avertissement de zone	No | Both sides
Rétroviseur	One in front | Two on sides and one in front
Avertisseur sonore (buzzer)	Oui
Caméra	radar de recul/caméra de recul/radar de recul et caméra
Extincteur	• Yes and not customized
Système OPS (présence opérateur)	Oui
Interface USB	interface USB 24V
Electronic scale	No | Yes and not customized
Télématique	Oui
Cabine	Cabine toutes saisons avec connexion de cadre en caoutchouc amortissant, chauffage et climatisation, fonction de dégivrage et de désembuage et fonction de basculement électro-hydraulique
Toit de protection	standard
Limitation de vitesse en virage	Oui
Système de chauffage pendant la charge de la batterie lithium	Oui
Dispositif d'identification de l'opérateur	No
Commande hydraulique	Fingertip
Alarme de survitesse réglable	No | Yes and not customized
Surround View System+Human recognition system	No | Yes and not customized
Mast working light	LED*2 | LED*4
Fog light	No | Yes and not customized

Copyright 2026 EP Equipment. Tous droits réservés. | Fiche technique mise à jour le 2026-09-29

ARTICLE	OPTIONS (articles optionnels marqués en jaune)
Cigarette lighter socket	No | Yes and not customized
Reversing radar	reversing radar + backup camera
Options	Doigts | Prise allume-cigare 12V5A
Levier mécanique	Oui
Amortissement de levée et de descente du mât	Oui
Pack éclairage	Pack d'éclairage : lumière de travail frontale LED (avec lumière lointaine et proche, lumière de direction, lumière de largeur), lumière de travail LED sur mât, feux arrière tricolores LED, lumière de travail arrière LED (avec lumière de recul, lumière de frein, lumière de direction, lumière de largeur), lumière d'avertissement Strobe | Lumière d'avertissement rotative / lumière d'avertissement buzzer rotative | Taches bleues avant sur le mât | Taches bleues arrière sur le contrepoids | Lumières de direction de zone des deux côtés (rouge)
Poignée arrière avec klaxon	Oui
Type de pneus	Pneumatique | Pneus pleins / pneus non marquants

Copyright 2026 EP Equipment. Tous droits réservés. | Fiche technique mise à jour le 2026-09-29